01 Planta 1
Alcantarillado sanitario calle Manantial 1:400

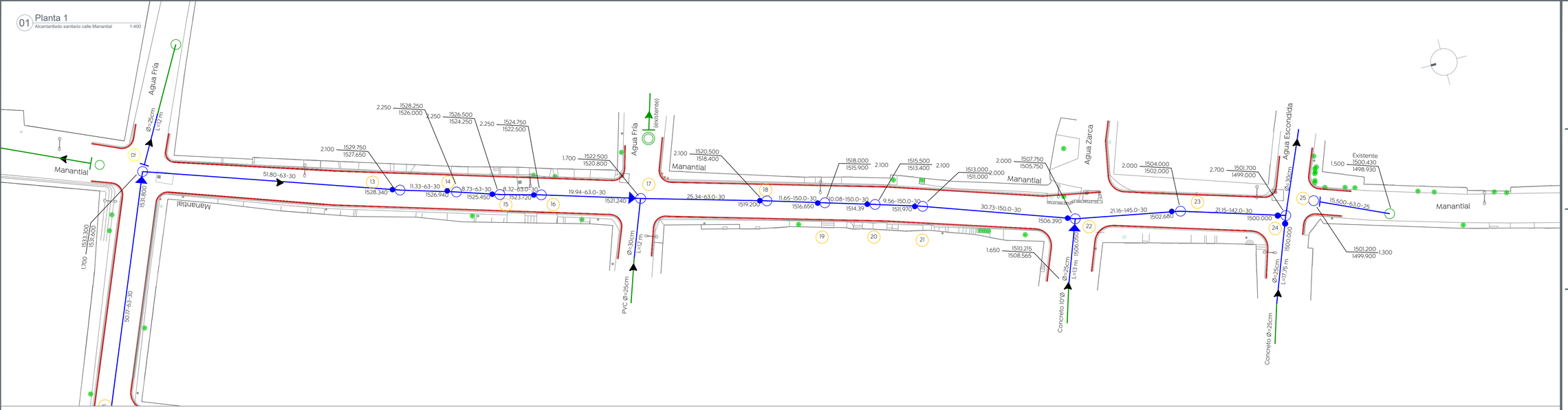

Pozo de visita común

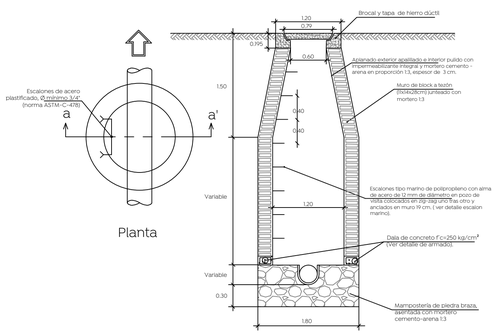

Pozo de visita con caída libre

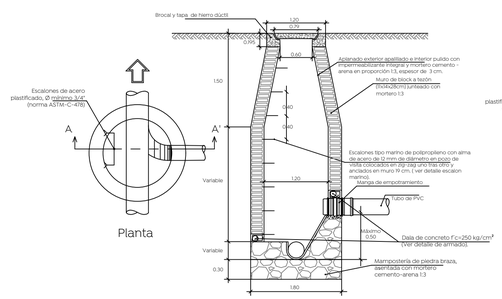

Pozo de visita con caída adosada

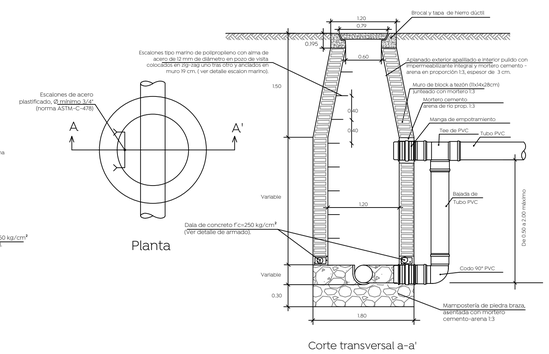

Descarga domiciliaria

Sin escala

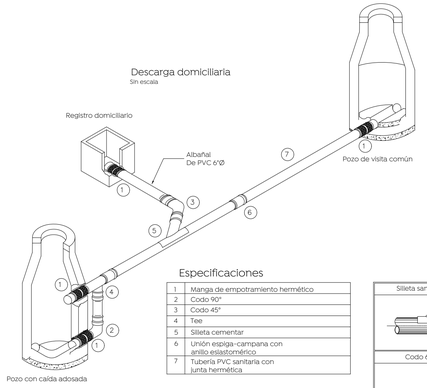

Especificaciones

1	Manga de empotramiento hermético
2	Codo 90°
3	Codo 45°
4	Tee
5	Silleta cementar
6	Unión espiga-campana con anillo eslastomérico
7	Tubería PVC sanitaria con junta hermética

Silleta sanitaria

Detalle escalera marina

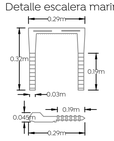

Detalle de zanja

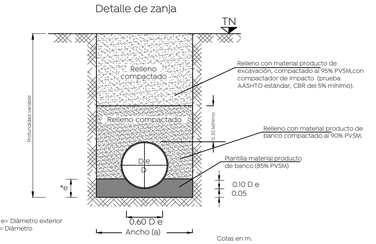

Datos de zanja

Diámetro nominal (d)		Ancho cm.	Profundidad mínima cm.
cm	pulg.		
61	24	130	165
45	18	110	145
40	16	100	135
35	14	90	130
30	12	85	125
25	10	80	120

Detalle caja ciega

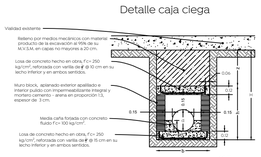

Notas:
- La longitud de la caja será igual que "b".
- Para garantizar la hermeticidad de la estructura, se deberá instalar mangas de empotramiento de PVC a la entrada y salida de la caja.

Notas:
- En llegadas y salidas de tubería en los pozos de visita deberán emplearse mangas para garantizar la hermeticidad

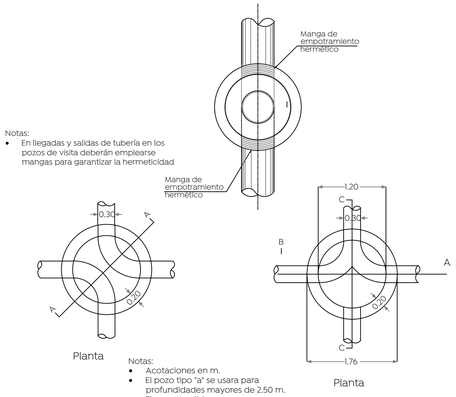

Notas:
- Acotaciones en m.
- El pozo tipo "a" se usara para profundidades mayores de 2.50 m.
- El pozo tipo "b" se usara para profundidades menores de 2.50 m.

Armado en dalas para pozos de visita, según profundidad

H= 0 a 1.00 m 0.25 / 0.3 2#4 1#3 3#3 E #3 @ 10 cm.	H= 1.01 a 2.00 m 0.30 / 0.3 2#4 2#3 3#3 E #3 @ 12.5 cm.	H= 2.01 a 3.00 m 0.30 / 0.3 3#3 E #3 @ 12.5 cm. 3#5
H= 3.01 a 4.00 m 0.35 / 0.3 2#4 2#4 E #3 @ 15 cm. 3#5	H= 4.01 a 5.00 m 0.35 / 0.3 2#4 2#4 E #3 @ 15 cm. 3#5 2#3	H= 5.01 a 6.00 2#4 1#3 2#4 E #3 @ 15 cm. 6#4

Conexión de la descarga en P.V.C

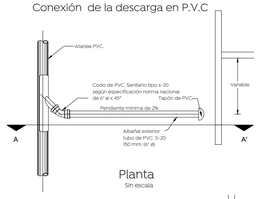

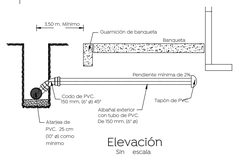

Gobierno de Zapopan

Ciudad de las niñas y niños

Obras Públicas e Infraestructura
Gestión Integral de la Ciudad

Macrolocalización:

Microlocalización:

Simbología:

- Red sanitaria existente
- Red sanitaria proyecto
- Sentido de flujo sanitario
- Pozo de visita
- Registro con caída adosada (1594.20)
- Registro con caída libre (1594.20)
- Longitud-pendiente-diámetro (103.16 -10.0- 45)
- Cota de rasante / Cota de arrastre / Profundidad (1594.20 / 1591.40 2.80)
- Número de registro (36)
- Levantamiento topográfico
- Límite de banqueta proyecto

Nombre del proyecto:

Modernización a la Red de Vía Urbana Agua Fría, frente 01: pavimentación con concreto hidráulico de la calle Manantial, incluye alcantarillado sanitario, agua potable, banquetas, cruces peatonales, accesibilidad universal, señalética horizontal - vertical y obras complementarias, colonia Agua Fría, Municipio de Zapopan, Jalisco

Contenido del plano:

Planta proyecto y detalles drenaje sanitario

No. Contrato:

DOPI-MUN-PP-PAV-LP-084-2022

Director de Obras Públicas e Infraestructura:

Ing. Ismael Jáuregui Castañeda

Jefe de la Unidad de Estudios y Proyectos:

Arq. Edwin Aguiar Escatel

Jefe de área:

Ing. Adhad Yigael Gurrola Soto

Responsable del proyecto:

Ing. Andrés Martínez Gutiérrez

Ubicación:

Calle Manantial,
Col. Aguá Fría, Zapopan, Jalisco

Norte:

Fecha: Marzo 22

Escala: 1:400

Acotaciones: Metros

Clave: AS-01