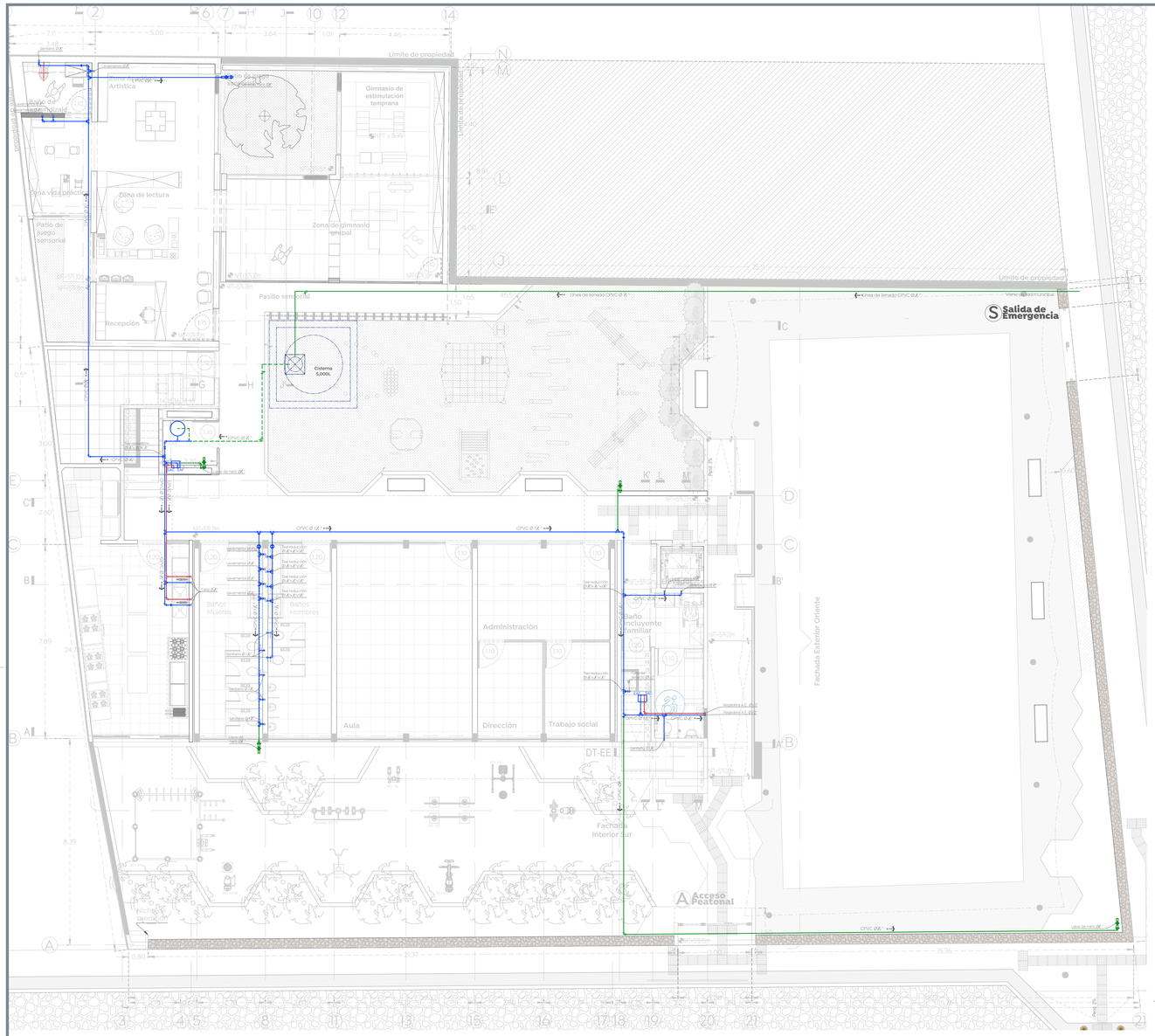

Placa de ¼"anclado a muro con redondo de Ø⅜"
(Ver detalle de placa)
Llave ecológica con sensor para lavabo Mod. Kragen SKU-25.2505.21 Mca. Urrea® o similar
Bastidor de PTR de 2" Cal.10
Cubierta a base de de granito Mod. "Blanco Ceará", o según muestra aprobada, acabado pulido, cantos boleados, borde biselado, terminado con recubrimiento a base de poliuretano acabado húmedo, tipo Wet-look, Mca. Sealkrete o similar. Asentadas con pasta automotiva sobre fibra de vidrio.
Llave economizadora de lavabo a pared. Mod.TV- 121, acabado cromado. Mca. Helvex o similar.

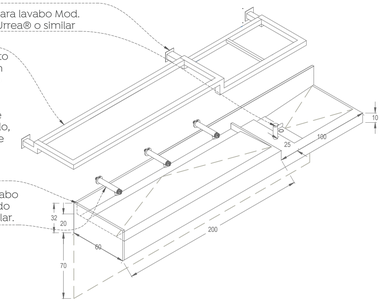

DT-IS-BM
Isométrico barra en sanitario de mujeres
Esc. 1:30

Cubierta a base de de granito Mod. "Blanco Ceará", o según muestra aprobada, acabado pulido, cantos boleados, borde biselado, terminado con recubrimiento a base de poliuretano acabado húmedo, tipo Wet-look, Mca. Sealkrete o similar. Asentadas con pasta automotiva sobre fibra de vidrio.
Llave ecológica con sensor para lavabo Mod. Kragen SKU-25.2505.21 Mca. Urrea® o similar
Llave economizadora de lavabo a pared. Mod.TV- 121, acabado cromado. Mca. Helvex o similar.
Placa de ¼" anclajr a muro con redondo de Ø⅜"(Ver detalle de placa)
Bastidor de PTR de 2" Cal.10

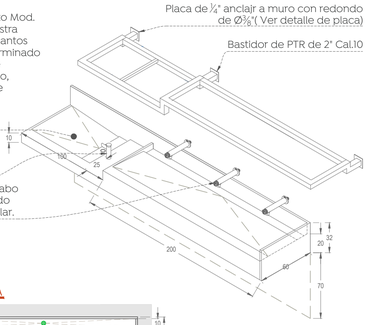

DT-IS-BH
Isométrico barra en sanitario de mujeres
Esc. 1:30

Placa de ¼"anclaje a muro con redondo de Ø⅜"(Ver detalle de placa)
Bastidor de PTR de 2" Cal.10
Bastidor de PTR 1" Cal.10

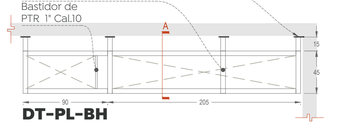

DT-PL-BH
Planta de barra en sanitario de hombres
Esc. 1:30

Placa de ¼"anclaje a muro con redondo de Ø⅜"(Ver detalle de placa)
Bastidor de PTR de 2" Cal.10
Bastidor de PTR 1" Cal.10

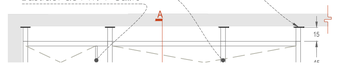

Corte A-A''
Área de sanitarios CDC 06
Esc. 1:15

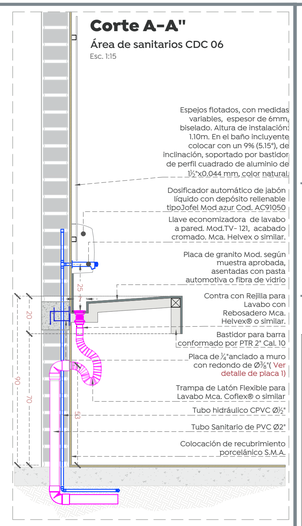

Espejos flotados, con medidas variables, espesor de 6mm, biselado. Altura de instalación: 1.10m. En el baño incluyente colocar con un 9% (5.15°), de inclinación, soportado por bastidor de perfil cuadrado de aluminio de 1½"x0.044 mm, color natural.
Dosificador automático de jabón líquido con depósito rellenable tipoJofel Mod.azur Cod. AC91050
Llave economizadora de lavabo a pared. Mod.TV- 121, acabado cromado. Mca. Helvex o similar.
Placa de granito Mod. según muestra aprobada, asentadas con pasta automotiva o fibra de vidrio
Contra con Rejilla para Lavabo con Rebosadero Mca. Helvex® o similar.
Bastidor para barra conformado por PTR 2" Cal. 10
Placa de ¼"anclado a muro con redondo de Ø⅜"(Ver detalle de placa 1)
Trampa de Latón Flexible para Lavabo Mca. Coflex® o similar
Tubo hidráulico CPVC Ø½"
Tubo Sanitario de PVC Ø2"
Colocación de recubrimiento porcelánico S.M.A.

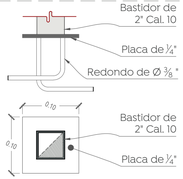

Detalle de placa 1
Placa de ¼"anclado a muro con redondo de Ø⅜" Incluye: soldadura, dos manos de primario anticorrosivo, dos manos de esmalte alquidalico color S.M.A.
ESC. 1:5

Marco/tapa de registro elaborado con ángulo metálico sección 2 ½"x2 ½"x ¼" *4.61kg/m armado con varillas #3 de refuerzo @ 10cm ambos sentidos y colado con concreto f'c 200kg/cm² a 8cm de espesor.
Contramarco de asentamiento de tapa de registro elaborado con ángulo metálico sección 3"x3"x¼" *5.52kg/m.
Dala de cerramiento sección 15*15, concreto f'c=150kg/cm², adicionada con fibra de polipropileno en Prop. 140gr/m³, para sentar marco de tapa.
Muros de block de jalcreto en 14 cm de ancho (11x14x28cm) asentado al hilo con junteo de mortero-arena prop. 1:3, repellado en interior y enlarre pulido.
Media caña elaborada con la mitad de la sección de ducto de PVC, diámetro correspondiente, chaflanes en concreto, terminado pulido.
Firme de fondo, concreto f'c. 150kg/cm², espesor 8cm. Terminado pulido.

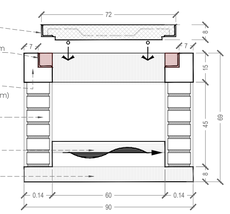

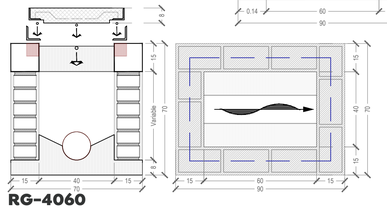

RG-4060
Registro sanitario o pluvial
Esc. 1:15

Gobierno de Zapopan
Ciudad de las niñas y niños
Obras Públicas e Infraestructura
Gestión integral de la Ciudad

Macrolocalización:

Microlocalización:

Especificaciones:

Simbología de instalaciones sanitarias y pluviales

- Tubería de pvc y diámetro (Ø) indicado, para línea de
- Tubería de pvc y diámetro (Ø) indicado, para línea de
- PVC / Ø2" / 2% — a) Indica material de la línea (PVC) b) Indica diámetro de la tubería c) Indica pendiente mínima de la tubería
- BAN — Baja columna de agua negra
- BAP — Baja columna de agua pluvial
- Dirección de flujo
- 1) Salida sanitaria
- 2) Codo 90°de pvc Ø indicado
- 3) Codo 45° de pvc Ø indicado
- 4) Reducción bushing de pvc Ø's indicado
- 5) Yee sencilla de pvc Ø indicado
- 6) Yee reducida lateral de pvc Ø indicado
- 7) Tee de pvc Ø indicado
- 8) Codo °90 con salida trasera Ø indicado
- 9) Codo °90 con salida lateral Ø indicado
- 10) Válvula Check Anti Retorno de 4"
- Coladera rectangular de una boca, desagüe de contorno inserto cerámicoMod. 24-RHLI Mca. Helvex® o similar.
- RS — Registro sanitario
- Registro con Rejilla pluvial
- Registro Pluvial
- Trampa de grasas TG-50 Mca. San-son® o similar
- Charola de piso en acero inoxidable T-304, marco en ac con rejilla de aluminio fundido en la parte superior desm

Consideraciones para instalaciones sanitarias

a. Probar tubería de drenaje a una presión hidrostática de 3m. colum durante 15min. mínimo, con agregado de anilina para la detección de p
b. Cementar el apoyo a los wc con sellador o similar.
c. La pendiente mínima para desagües horizontales será de 2%
d. Diámetro de tubería indicado en pulgadas.
e. Las alturas para las descargas sanitarias en el mobiliario, de N.P.T. son las
- taría ——— 0.55m
- lavabo ——— 0.55m
- lavabo para discapacitados ——— 0.50m

f. Utilizar este plano de instalación sanitaria en las referencias indicadas úni
g. Las medidas presentadas en este plano, pueden presentar una Toler por razones diversas.
h. Planos complementarios: Instalación hidráulica .
i. Se recomienda que la tubería expuesta (exteriores y dentro de ducto pintada hasta cubrir en su totalidad y homogeneamente el area, de acuerdo a los siguientes parámetros:
—— tubería de instalación sanitaria, con esmalte alquidalico color negr
—— tubería de instalación pluvial, con esmalte alquidálico color gris.
k. Posterior a la aplicación se indicará la dirección del flujo para cada tuber

Suministro y colocación de mamparas y puertas a base de sólido fenolico tipo formica color S.M.A y herrajes de acero inoxidable
Espejos flotado, medidas de 1.25 x 1.30 cm, espesor de 6mm, biselado. Altura de instalación: 1.10m. Colocar con un 9% (5.15°), de inclinación, soportado por bastidor de perfil cuadrado de aluminio de 1½"x0.044 mm, color natural.
Espejos flotado, medidas de 1.00 x 1.30 cm, espesor de 6mm, biselado. Altura de instalación: 1.10m. Colocar con un 9% (5.15°), de inclinación, soportado por bastidor de perfil cuadrado de aluminio de 1½"x0.044 mm, color natural.
Llave economizadora de lavabo a pared. Mod.TV-121, acabado cromado. Mca. Helvex o similar.
Llave ecológica con sensor para lavabo Mod. Kragen SKU-25.2505.21 Mca. Urrea® o similar
Placa de granito Mod. según muestra aprobada, asentadas con pasta automotiva o fibra de vidrio

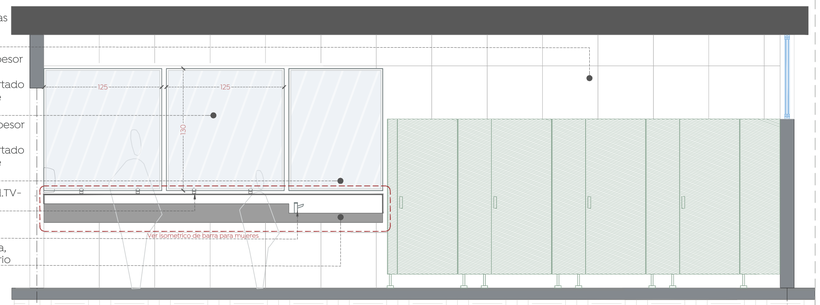

Sanitario mujeres
Alzado de sanitario CDC 06
Esc. 1:30

Mingitorio seco Mod. Mojave con sistema TDS2 (tecnología drena y sella) doble esfera o similar
Suministro y colocación de mamparas y puertas a base de sólido fenolico tipo formica color S.M.A y herrajes de acero inoxidable
Espejo flotado, medidas de 1.00 x 1.30 cm, espesor de 6mm, biselado. Altura de instalación: 1.10m. Colocar con un 9% (5.15°), de inclinación, soportado por bastidor de perfil cuadrado de aluminio de 1½"x0.044 mm, color natural.
Llave economizadora de lavabo a pared. Mod.TV-121, acabado cromado. Mca. Helvex o similar.
Llave ecológica con sensor para lavabo Mod. Kragen SKU-25.2505.21 Mca. Urrea® o similar
Placa de granito Mod. según muestra aprobada, asentadas con pasta automotiva o fibra de vidrio

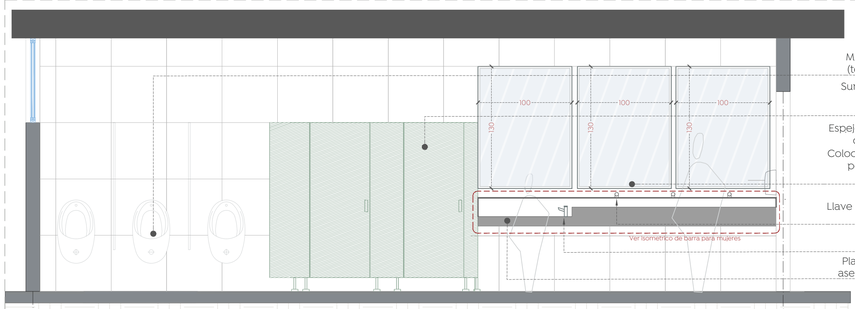

Sanitario hombres
Alzado de sanitario CDC 06
Esc. 1:30

Nombre del proyecto:
Rehabilitación integral y obras complementarias del inmueble descrito como Centro de Desarrollo Comunitario N°6, Santa Lucía, San Francisco Tesistán, municipio de Zapopan, Jalisco

Contenido del plano:
Instalación hidráulica

No. Contrato:
DOPI-MUN-DIF-IM-LP-121-2022

Director de Obras Públicas e Infraestructura:
Ing. Ismael Jáuregui Castañeda

Jefe de la Unidad de Estudios y Proyectos:
Arq. Edwin Aguiar Escatel

Jefe de área:
Arq. Alejandro Tapia Olarra

Responsable del proyecto:
Arq. Guillermo Pacheco González

Ubicación:
Calle Manuel M. Dieguez 100 Esq. Con Emiliano Zapata, CP.45100, San Francisco Tesistán, Zapopan, Jal.

Norte:
Fecha: 16 agosto 2022
Escala: 1:100
Acotaciones: Metros
Clave:
Número: IH- 01
Revisión: 01