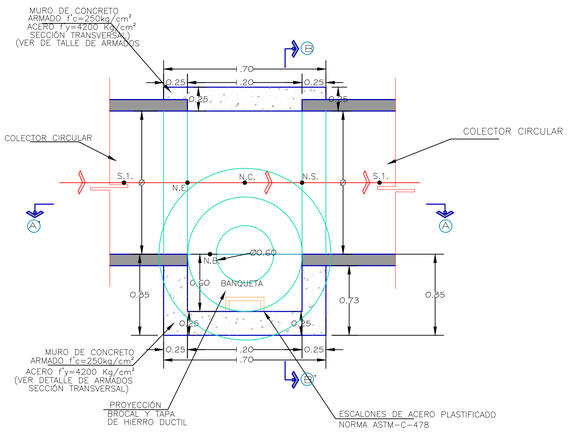

PLANTA

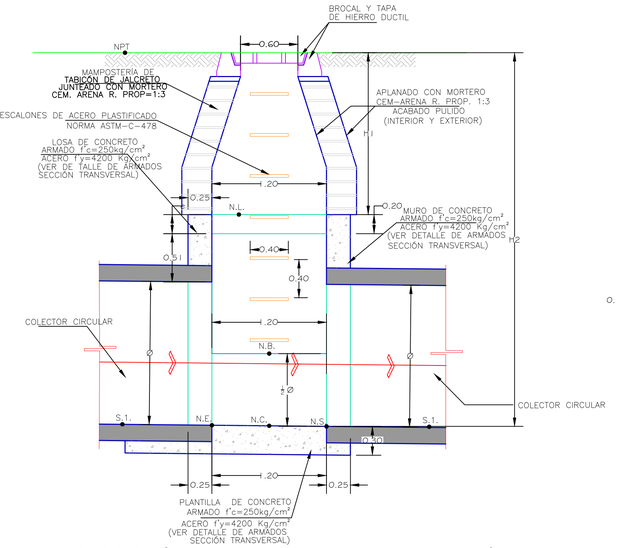

SECCIÓN LONGITUDINAL A—A'

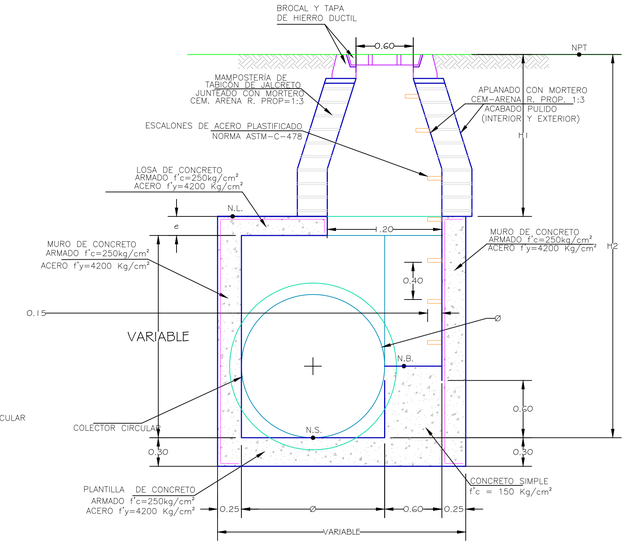

SECCIÓN TRANSVERSAL B—B'

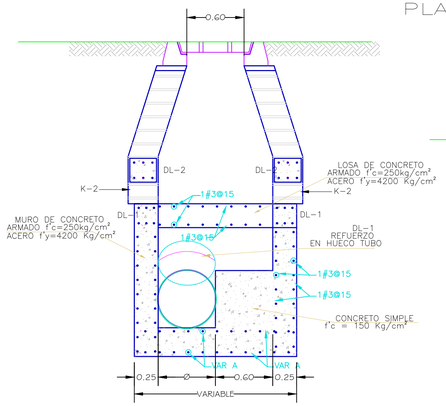

SECCIÓN B—B'

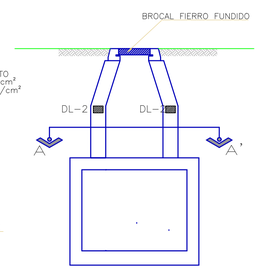

DETALLE DE REFUERZO PARA POZO DE VISITA

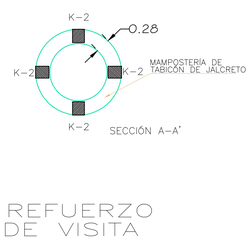

SECCIÓN A—A'

Detalle escalera marina

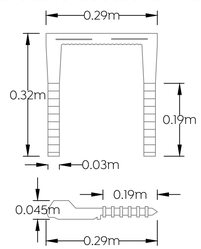

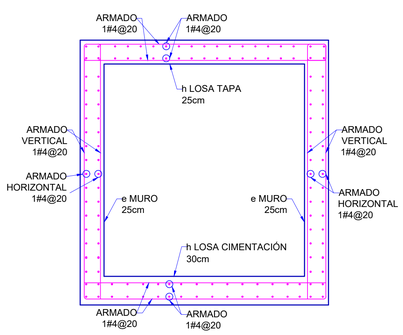

ARMADOS

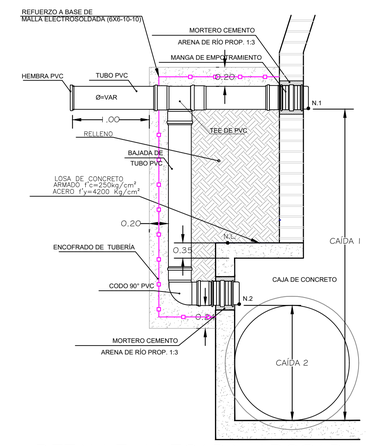

DETALLE LLEGADA ADOSADA

Armado en dalas para pozos de visita, según profundidad

H= 0 a 1.00 m: 0.3 × 0.25; 3#3 E #3 @ 10 cm.; 2#4 1#3	H= 1.01 a 2.00 m: 0.3 × 0.30; 3#3 E #3 @ 12.5 cm.; 2#4 2#3	H= 2.01 a 3.00 m: 0.3 × 0.30; 3#3 E #3 @ 12.5 cm.; 3#5
H= 3.01 a 4.00 m: 0.3 × 0.35; 2#4 2#4 E #3 @ 15 cm.; 3#5	H= 4.01 a 5.00 m: 0.3 × 0.35; 2#4 2#4 E #3 @ 15 cm.; 3#5 2#3	H= 5.01 a 6.00: 2#4 1#3; 0.40 × 0.30; 2#4 E #3 @ 15 cm.; 6#4

TABLA DE DATOS PARA CAJAS EN TANGENTE SIN CAIDA - LATERAL NORTE

No. DE CAJA	DIAMETRO ENTRADA	DIAMETRO SALIDA	PENDIENTE "S1"	NIVEL DE TERRENO NATURAL	NIVEL PUNTO DE CENTRO	NIVEL DE ENTRADA	NIVEL DE SALIDA	NIVEL DE BANQUETA	ESPESOR DE LOSA	NIVEL DE LOSA	ALTURA DE CONO	PROFUNDIDAD	ARMADO LOSA FONDO
	(MTS)	(MTS)	MILLAR	(NPT)	(NC)	(NE)	(NS)	(NB)	(E)	(NL)	(H1)	(H2)	(VAR A)
C-1	**1.05**	**1.05**	**12.00**	**1,653.190**	**1,650.190**	1,650.197	1,650.183	1,650.783	0.25	1,651.997	1.19	3.00	1#4@15

Dirección de abastecimiento y operación para su revisión operativa

Ing. José Luis Montaño Ochoa Director de abastecimiento y operación	Ing. María Elena Parral Acosta Subdirectora de alcantarillado	Ing. César Guadalupe Morales López Jefe de sección de alcantarillado Sector Juárez

Gobierno de Zapopan

Ciudad de las niñas y niños

Obras Públicas e Infraestructura
Gestión Integral de la Ciudad

Macrolocalización:

Microlocalización:

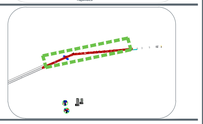

Especificaciones:

Concreto F'c =250 Kg/cm2

Acero de refuerzo Fy= 4200 Kg/cm2

El constructor deberá sujetarse a las normas y especificaciones del reglamento de las construcciones de concreto reforzado ACI 318-99

El Concreto será de grado B según NOM C-155-1987

El tamaño máximo nominal del agregado grueso no será superior a:
A) 1/5 De la separación menor entre los lados de la cimbra,

B) 1/3 Del peralte de la losa
C) 3/4 Del espaciamiento mínimo libre entre las varillas o alambres individuales de refuerzo o paquetes

El concreto que sea expuesto a sales descongelantes, agua salobre, agua de mar, o salpicaduras de estas fuentes deberá cumplir con la relación agua/cemento=0.40 sin aire incluido.

En clima caliente deberá darse la atención adecuada a los componentes, a los métodos de producción, al manejo, a la colocación, a la protección y al curado a fin de evitar temperaturas excesivas en el concreto o evaporación del agua, que podrían dañar la resistencia requerida o las condiciones de servicio del elemento o de la estructura.

En caso de discrepancia entre las dimensiones a escala en los planos y los números de las acotaciones, regirán los números.

No se traslapara mas del 50% de las varillas de cada lecho dentro de una zona igual a una longitud de traslape. Secciones 12.4 12.15 12.16 ACI 318-99.

Longitud de traslape para varilla individual en lecho inferior de trabes y losas

No. 2.5	40 cm	No. 5.	60 cm
No. 3.	40 cm	No. 6.	80 cm
No. 4.	50 cm	No. 8.	115 cm
No. 10	180 cm		

Longitud de traslape para varilla individual en lecho superior de trabes y losas

No. 2.5	50 cm	No. 5.	75 cm
No. 3.	50 cm	No. 6.	90 cm
No. 4.	60 cm	No. 8.	150 cm

Las longitudes de traslape deberán multiplicarse por 1.20 en paquetes de 3 varillas, y por 1.33 en paquetes de 4 varillas

Gancho estándar para refuerzo principal

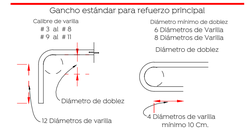

Todo el doblado deberá hacerse en frío

Recubrimientos mínimos para acero de refuerzo 5 cm

Nombre del proyecto:
Pavimentación con concreto hidráulico de las laterales de prolongación Mariano Otero, incluye: alcantarillado sanitario, agua potable, banquetas, cruces peatonales, accesibilidad universal, ciclovia, señalética horizontal - vertical y obras complementarias, Municipio de Zapopan, Jalisco

Contenido del plano:
Detalles estructurales caja de concreto en tangente sin caída.

No. Contrato:
DOPI-MUN-RM-PAV-LP-128-2022

Director de Obras Públicas e Infraestructura:
Ing. Ismael Jáuregui Castañeda

Jefe de la Unidad de Estudios y Proyectos:
Arq. Edwin Aguiar Escatel

Jefe de área:
Ing. Adhad Yigael Gurrola Soto

Responsable del proyecto:
Ing. Andrés Martínez Gutiérrez

Ubicación:
Prol. Mariano Otero lateral Norte, entre Av. Tepeyac y Prol. Av. Guadalupe, Zapopan, Jalisco

Fecha: julio 22
Escala: Indicada
Acotaciones: Metros
Clave: APL-04