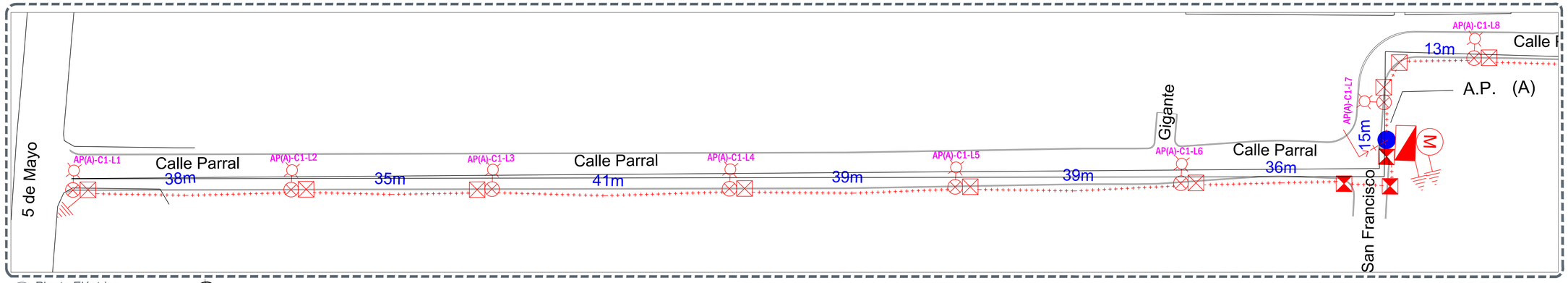

01 Planta Eléctrico
ELE-A-01 Escala 1:350

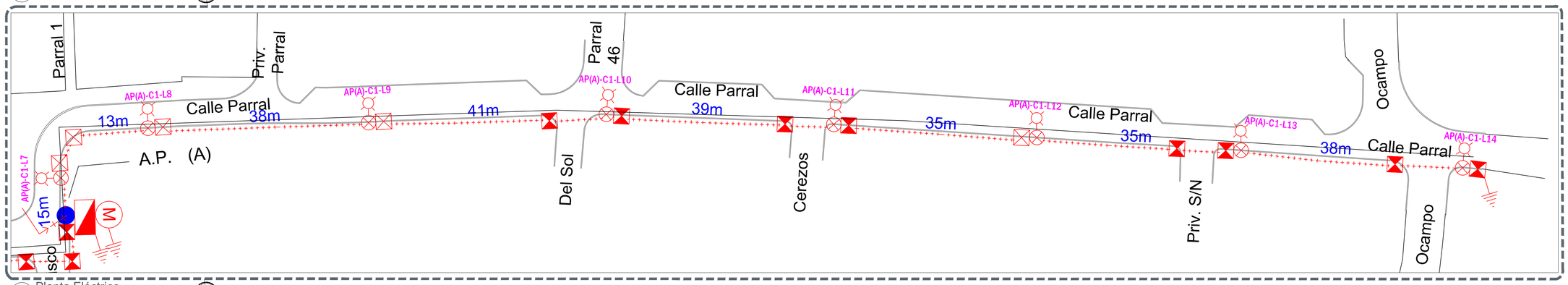

02 Planta Eléctrico
ELE-A-01 Escala 1:350

EQUIPOS DE ALUMBRADO PUBLICO

TRO	CAPACIDAD (VA)	CARGA (VA)	% OCUPACION	CIRCUITO	LUMINARIA ROADFOCUS 72W	POTENCIA (W)	POTENCIA APARENTE (VA)	VOLTAJE (V)	AMPERAJE (A)	A INTERRUPTOR	INTERRUPTOR GENERAL	CONTACTOR GENERAL	DISTANCIA(m)	REGULACION (%)
AP-A	N/A	N/A	N/A	C1	14	1,022.00	1,135.56	240	4.73	5.91	3X30	3X30	495	0.00%
				TOTAL	14									

DIAGRAMA UNIFILAR MUNICIPAL A.P. (A)

MEDICION Y CONTROL PROYECTADO

CONTROL PARA ALUMBRADO PUBLICO

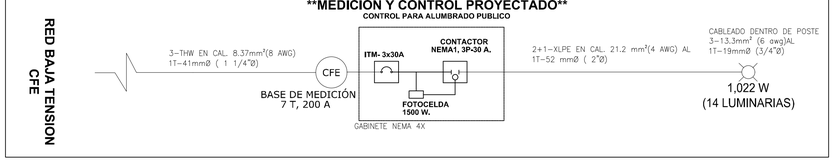

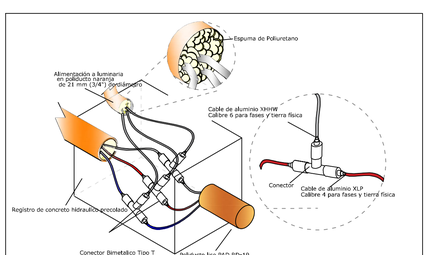

Todo ducto debe estar cortado a ras de registro, recibido, resanado y sellado con poliuretano.

Conexión dentro de registro

DETALLE DE CONTROL Y MEDICION A LA BAJA

ESPECIFICACIONES

No.	DESCRIPCION
1	CABLE DE AL. ACSR CAL. 1/0 (CFE).
2	CONECTOR DERIVADOR PARALELO OB2014.
3	CABLE NEUTRANEL CAL 4 AWG.
4	MUFA SECA 38 mm
5	FLEJE DE ACERO INOXIDABLE DE 3/4" ANCHO
6	BASE PARA MEDIDOR DE 7 TERMINALES 200 A
7	TUBO CONDUIT DE AJUSTE DE 13 MM.
8	CABLE DE COBRE DESNUDO CAL. #2.
9	VARILLA COOPER-WELD DE 5/8"X3.00MTS. DE LONGITUD
10	CONECTOR MECANICO PARA VARILLA COOPER-WELD.
11	REGISTRO PRECOLADO DE 40x40x60 CM.
12	POSTE DE CONCRETO PC-13-600 M.T.
13	TUBO LICUATIGH DE 38 MM.
14	CONECTOR RECTO PARA TUBO ZAPA DE 51 MM.
15	TUBO CONDUIT GALV. CON ROSCA 38 mm
16	GABINETE METALICO NEMA 4X PARA ALOJAR COMBINACION DE INTERRUPTOR Y CONTACTOR PARA ENCENDIDO Y APAGADO AUTOMATICO DEL ALUMBRADO INSTALADO A 5 METROS DE ALTURA NPT
17	FOTOCELDA.

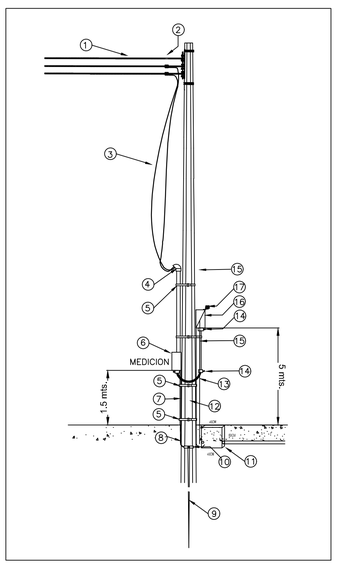

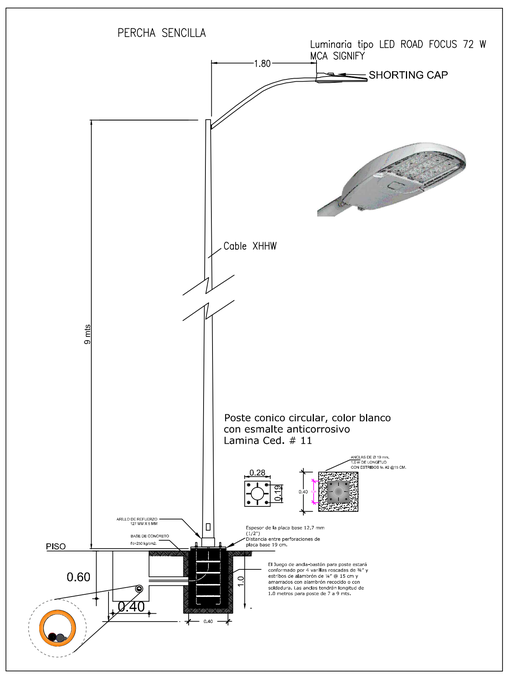

Gobierno de Zapopan

Ciudad de las niñas y niños

Obras Públicas e Infraestructura
Gestión Integral de la Ciudad

Macrolocalización:

Microlocalización:

Alcances generales:

Simbología

- Línea de alumbrado público, 2F-1H, triplx XLP de Aluminio calibre 4 AWG, dispuesta en banco de ducto 5"B Pad R19 de 2" de diámetro. Proyectado.
- Registro para alumbrado público a pie de poste, de 40 x 40 x 60 cm, con marco y contramarco de ángulo galvanizado. Proyectado.
- Registro para alumbrado público para cruce de calle y/o a pie de poste, de 40 x 60 x 60 cm, con marco y contramarco de ángulo galvanizado. Proyectado.
- Montaje de luminaria LED para vialidad marcar Signify, modelo RoadFocus 72W, potencia de 73 watts, 120-277 volts, 60 Hz, 4,000°K, óptica R2M, con shorting cap. Catalogo: RFS-72WGSLESxxG2-R2MLUVLdMSxPHxRCDTxSYS para curvil lineal. Instalada en poste metálico cónico circular a 9 mts. Percha sencilla en brazo de 1.8 mts de longitud. Proyectada.
- Varilla para tierra de 16 mm x 3.05 mts. Con protocobre. Proyectada.
- Transición admoxo/ahmeca con tubo conduit roscado de pared gruesa de 1/14". Proyectada.
- Poste metálico de Alumbrado Público, Existente.
- Luminario OV ó LED, Existente.
- <-- Xm -> Cotas de registros y postes en metros.
- M Equipo de medición y control de alumbrado público, conformado por interruptor de caja moldeada NEMA1 de 3 x 30A y contactor de 3 x 30A NEMA1, activado por medio de fotocélda. Todo instalado en gabinete NEMA 4X, dimensiones min. 40X30X20 cm. Proyectado.

NOTAS:

-De no respetarse las especificaciones fotométricas de la luminaria, materiales eléctricos y equipos eléctricos no se garantiza se cumplan los parámetros antes enunciados, toda omisión a la memoria técnica y al proyecto en general será responsabilidad de quien ejecute la obra, ya que al llevarse a cabo no se garantiza el cumplimiento de las Normas Oficiales Mexicanas y por tanto la recepción de obra por parte de la Dirección de Alumbrado Público de Zapopan.

La Dirección de Alumbrado Público del Municipio de Zapopan revisó y da visto bueno al presente proyecto de alumbrado público con vigencia de un año a partir del _____ de _____ del 20___

Revisó — Validó

Revisó proyecto — Validó área técnica

Vo. Bo.

Vo. Bo. Dirección de Alumbrado Público de Zapopan

Nombre del proyecto:
Modernización a la Red de Vía Urbana, Zona Poniente, incluye: pavimentación, alcantarillado sanitario, agua potable, banquetas, cruces peatonales, accesibilidad universal, señalética horizontal - vertical y obras complementarias, Municipio de Zapopan, Jalisco.

Contenido del plano:
Proyecto eléctrico de alumbrado público

No. Contrato:
DOPI-MUN-RM-PAV-LP-132-2022

Director de Obras Públicas e Infraestructura:
Ing. Ismael Jáuregui Castañeda

Jefe de la Unidad de Estudios y Proyectos:
Arq. Edwin Aguiar Escatel

Jefe de área:
Inar. Norberto Esaú Romero Joya

Empresa:

Proyectista:
Ing. Heladio Jiménez Pérez
PEJ 297023

Ubicación:
Col. San Juan de Ocotán, Zapopan, Jalisco

Fecha: septiembre 2022

Escala: Indicada

Acotaciones: Metros

Clave: ELE-A-01