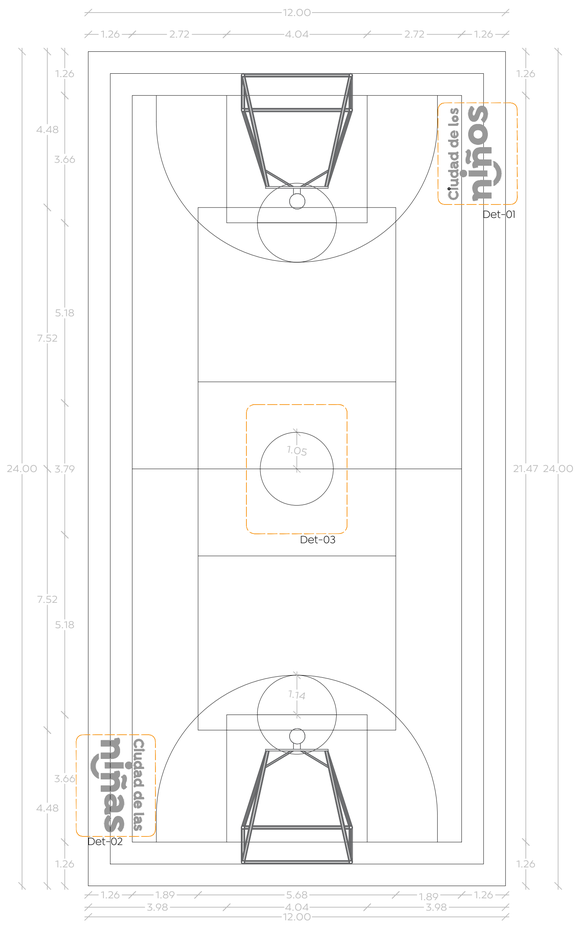


01 Detalle cancha de usos múltiples
Trazo y balizamiento 1:50

Colocación de oxido colorante para superficie de concreto color azul mediante asperción con una dilución 1:1, con barniz sellador nf.

Colocación de oxido colorante para superficie de concreto color negro mediante asperción con una dilución 1:1, con barniz sellador nf.

Losa de 10 cm de espesor de concreto premezclado f´c=200 kg/cm² acabado semipulido con barniz sellador nf.

Balizamiento realizado con máquina encintadora, líneas de marcación 5 cm espesor, aplicación de logos con plantilla, pintura base aceite secado rápido mate marca comex o similar.

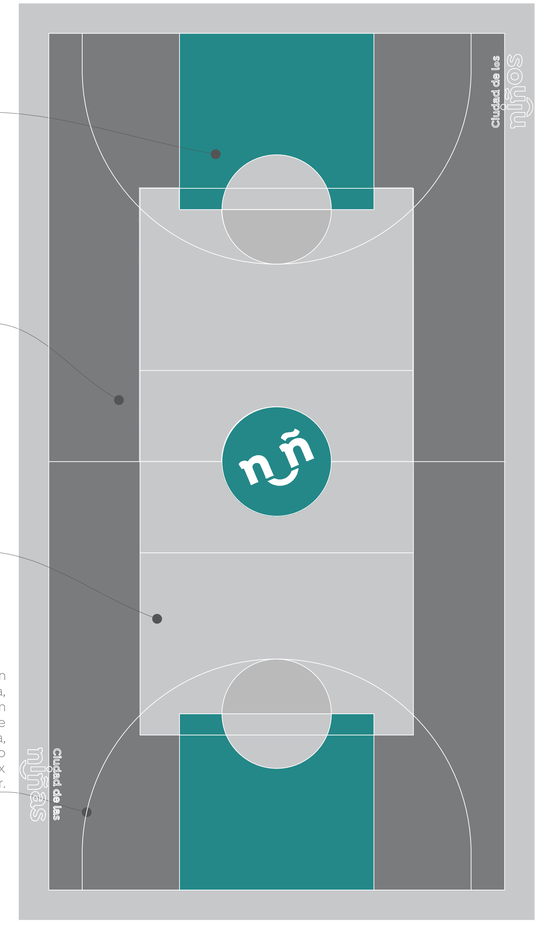


02 Detalle cancha de usos múltiples
Tratamiento en losas S/E

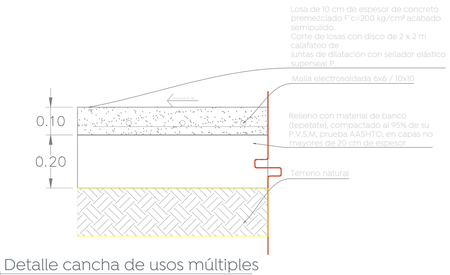


03 Detalle cancha de usos múltiples
Sección losa de concreto S/E

04 Detalle 01
Balizamiento ciudad de las niñas 1:20

05 Detalle 02
Balizamiento ciudad de los niños 1:20

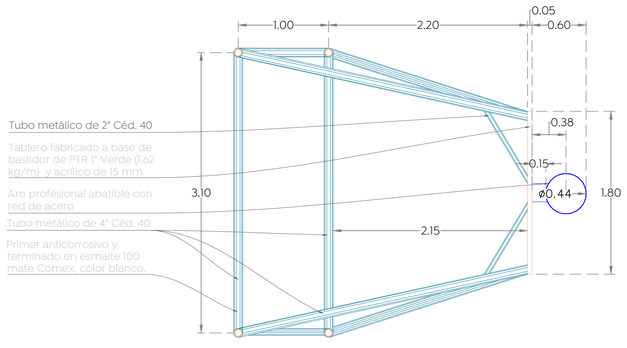


Planta de portería, tablero y aro

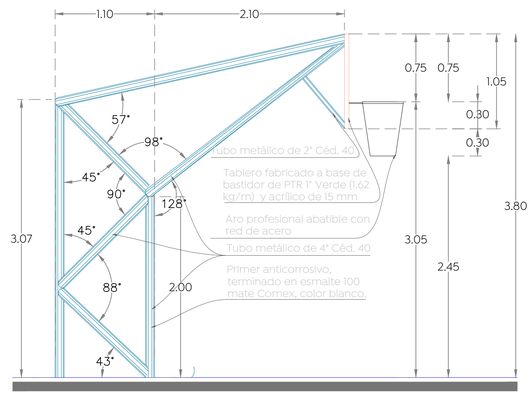


Alzado lateral de portería, tablero y aro

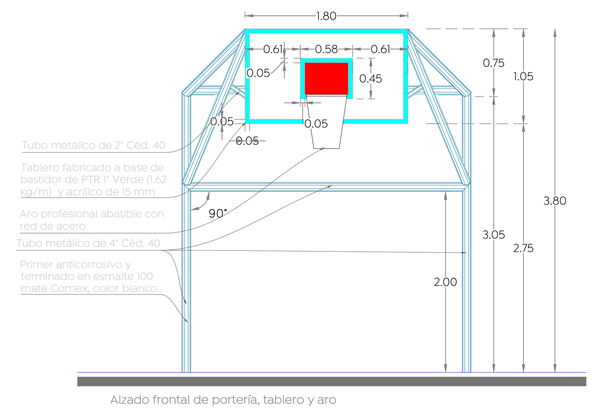


Alzado frontal de portería, tablero y aro

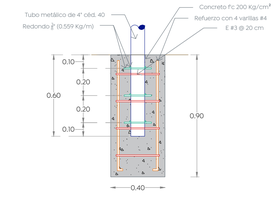


06 Detalle cancha de usos múltiples
Detalles estructurales portería de usos múltiples S/E

Gobierno de Zapopan

Ciudad de las niñas y niños

Obras Públicas e Infraestructura
Gestión Integral de la Ciudad

Macrolocalización:

Microlocalización:

AVENIDA MARIANO OTERO
AVENIDA PATRIA
AVENIDA LOPEZ MATEOS SUR
AVENIDA MARIANO OTERO
AVENIDA PATRIA
AVENIDA LOPEZ MATEOS SUR
CALLE LAS GALATEAS
CALLE LAS GALATEAS
CALLE LAS GALATEAS