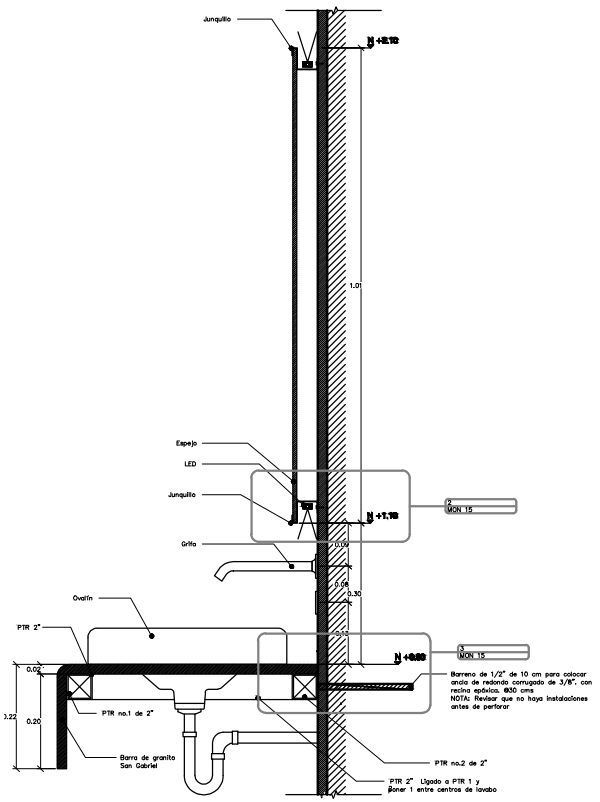

1 DETALLE LAVABO

ESC. 1 : 5

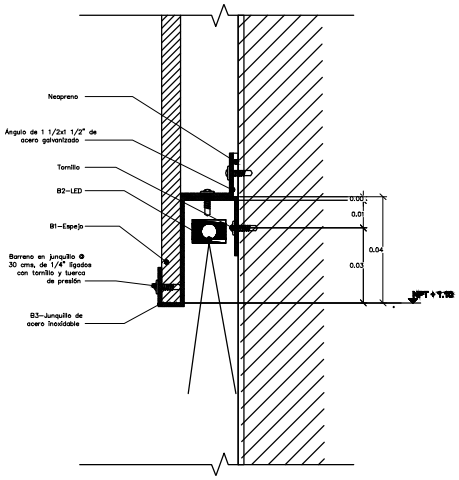

2 DETALLE JUNQUILLO ESPEJO

ESC. 1 : 1

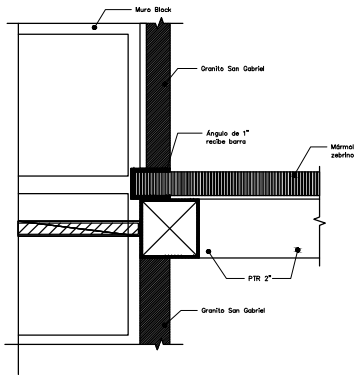

3 DETALLE JUNTA DE BARRA CON MURO

ESC. 1 : 2

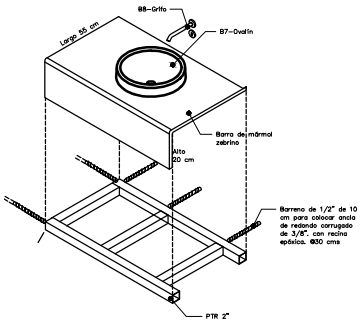

4 DETALLE BARRA LAVABO

ESC. 1 : 10

NOMENCLATURA

NTN	Nivel de terreno natural	NAC	Nivel de acabado de concreto
NDC	Nivel desplante de cimentación	NAD	Nivel de desplante de vano
NTC	Nivel tope de cimentación	NC	Nivel de cerramiento de vano
NPT	Nivel de piso terminado	NS	Nivel de sardinel
NLAE	Nivel de lecho alto de estructura	NCM	Nivel de coronamiento de muro
NLAL	Nivel de lecho alto de losa	NTB	Nivel de tope de banca
NLBL	Nivel de lecho bajo de losa	NTJ	Nivel de tope de jardinera
NLBT	Nivel de lecho bajo de trabe	NP	Nivel de plafón
NLAT	Nivel de lecho alto de trabe	℄	Indica centro de línea de referencia

Ciudad de las niñas y niños

Gobierno de Zapopan

Obras Públicas e Infraestructura

Macrolocalización:

Microlocalización:

Especificaciones:

LISTA de ESPECIFICACIONES

M. Acabados de muro — L. Material final / 2. Material medio / 3. Material base

P. Acabados de piso — Cambio de material

T. Acabados de techos — Piezas de arranque

LISTA DE ESPECIFICACIONES ARQUITECTURA

M. MUROS
M1'.Muro tablacemento:
Juntas tratadas con cinta durock, con intermedio baseflex con malla de fibra de vidrio.
M1.1.Bastidor PTR:1.5 x 1.5" cal. 11 @1.22m horizontal y vertical.
M2'.Muro block hueco:
Acomodo de soga, aplanado cemento-arena mortero (prop 1:4) 1.5 cm.
M3'. Muro de block liano:
Tipo Hebel AAC4 o similar, acomodo soga, aplanado mortero cemento-arena (prop 1:4) de 1.5 cm.
M4'. Muro de ladrillo de lama:
Acomodo capuchino, aplanado mortero cemento-arena (prop 1:4) de 1.5
M5.Cemento Flexible:
Con componentes secos de latex. 3mm de espesor.
M6. Bloceroxta:
Aplanado de estuco + pasta de mortero con acabado fotocatalítico acre 2%, color y textura similar a la fachada, espe 3 mm. Según Muestra Aceptada.
M7.Bastidor de madera:
De pino 1" anclado a muro de mampostería de block hueco. Tratamiento previo con barniz marino
M8. Madera nogal contrachapada:
19 mm. clavada a bastidor de madera. aplicación a dos manos sellador base agua mate.
M9. Polines de madera de nogal:
Medidas 1 x 2", aplicación a dos manos sellador base agua mate.
M10.Muro Museográfico: MM
Lambrín de tablacemento de 13mm de espesor montado sobre triplay de 18mm anclado a canal poste de 4.1cm cal.20 @41cm bastidor de PTR 1.5x1.5" cal. 11 @1.22m horizontal y vertical. Juntas tratadas con cinta vidra de vidrio. Ver especificación en lámina (DOPI-027-SC-01).
M11.Pintura:
acrílica blanca a dos manos acabado satinado con sellador vinílico.
M11.1Pintura:
esmalte alquídálico color blanco.
M12.Perfilería de acero inoxidable:
Perfil de aluminio adonizado para ventanería color natural. Ver plano de detalle (DOPI-028-HE-01).
M13.Ventanería:
Vidrio templado de 6mm.
M14.Granito San Gabriel:
Formato 60 x 120 cm, espesor de 19mm, separación 3mm, junt Junteador sin arena acabado al corte de disco flameado, con aplicación de dos manos sellador mate. Adherido con pegaporcelanato a muro y cortes a 45° en unión de aristas.
M15. Zoclo
De acero inoxidable, 3mm de espesor.
M16.Mosaico:
Cerámico vidriado formato 5 x 20 x 1 cm. modelo rombos, color nieve (blanco gráficos calido satinado). con adhesivo para cerámica. colocación a hueso.
M17.Aplanado:
Tipo apalizado de 1.5cm de espesor con pintura acrílica blanca.

P. PISOS
P1'.Firme de Concreto Autonivelante
P2.Granito San Gabriel:
Formato 60 x 120 cm, espesor de 19mm, separación 3mm, junt Junteador sin arena acabado al corte de disco flameado, con aplicación de dos manos sellador mate. Adherido con pegapiedra y cortes a 45° en unión de aristas.
P3.Acabado cementicio delgado:
Sistema autonivelante de secado ultrarápido para pisos decorativos y altamente resistentes a la abrasión. Acabado liso, tono gris claro, Espesor de slatemm. Ver en lámina (DOPI-028 AC-03).
P4.Acabado cementicio grueso:
Sistema autonivelante de secado ultrarápido para pisos decorativos y altamente resistentes a la abrasión. Acabado liso, tono gris claro, Espesor de slatemm. Ver en lámina (DOPI-028 AC-03).
P5.Concreto Martelinado: S.M.A.
P6.Concreto Pulido S.M.A.

T. TECHOS
T1. Plafón: a prueba de fuego de 15.9 mm.
T2. Plafón: a prueba de fuego antimoho 5/8".
T3. Pintura acrílica: 100% color gris pantone "cool gray 4" a dos manos. liso. satinado. S.M.A.

Nombre del proyecto:

Adecuación museográfica - técnica - arquitectónica y obras complementarias del Museo de Arte de Zapopan (MAZ+), etapa 01, ubicado en la confluencia de la Av. Hidalgo, Av. de las Américas, prolongación 20 de Noviembre, Municipio de Zapopan, Jalisco

Contenido del plano:

DETALLES BAÑOS

No. Contrato:

DOPI-MUN-RM-IM-LP-090-2023

Director de Obras Públicas e Infraestructura:

Ing. Ismael Jáuregui Castañeda

Jefe de la Unidad de Estudios y Proyectos:

Arq. Edwin Aguiar Escatel

Jefe de área:

Arq. Alejandro Tapia Olarra

Responsable del proyecto:

Arq. Guillermo Pacheco González

Ubicación:

Av. Hidalgo 352, Col. Centro, Zapopan, Jalisco.

Norte:

Fecha: Junio 2023

Escala: Indicada

Acotaciones: Metros

Clave:

Número: MON-15

Revisión: 01-A