1 Planta 1

Alcantarillado Sanitario Calle Paseo de los Fresnos — Escala 1:400

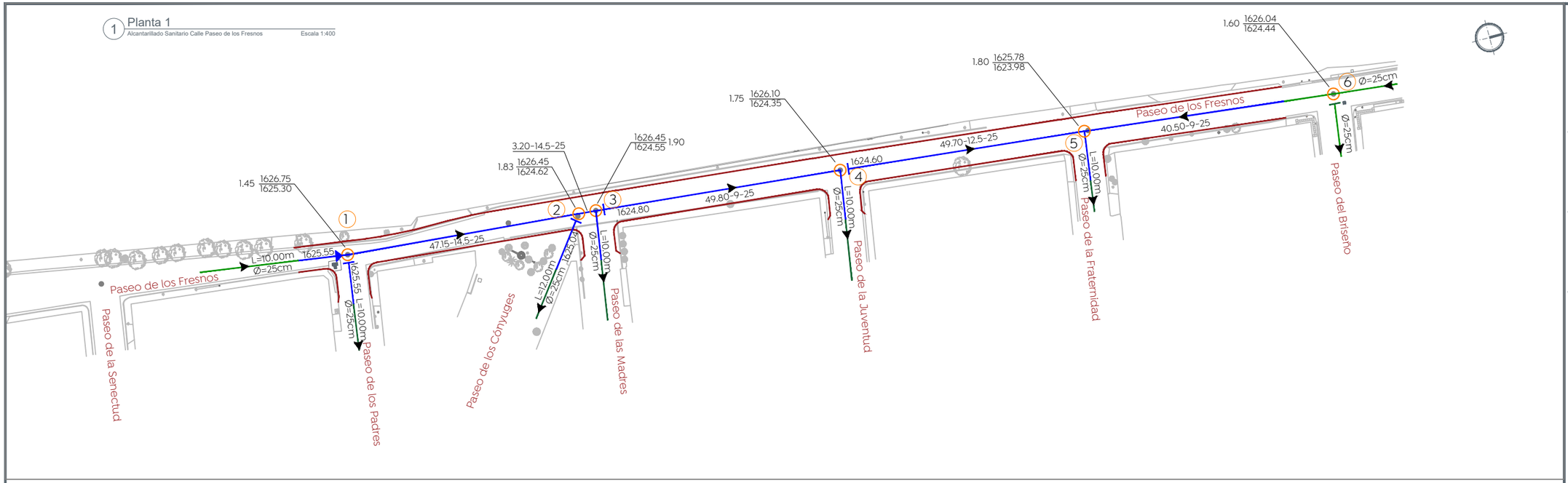

Pozo de visita común

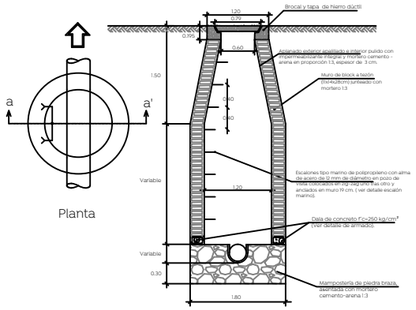

Pozo de visita con caída libre

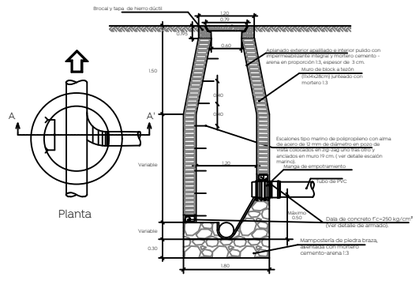

Pozo de visita con caída adosada

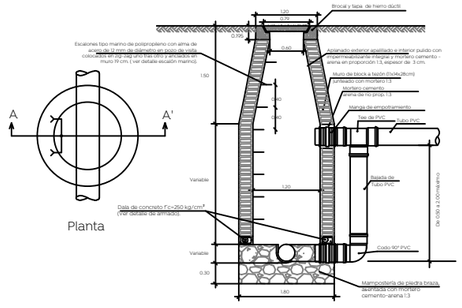

Descarga domiciliaria

Sin escala

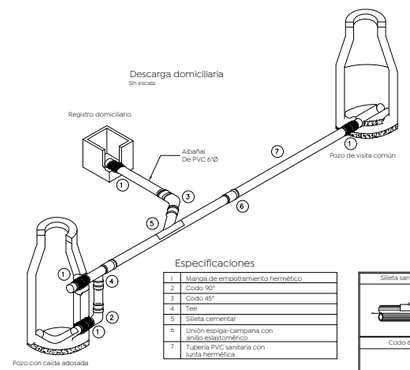

Especificaciones

1	Manga de empotramiento hermético
2	Codo 90°
3	Codo 45°
4	Tee
5	Silleta cementar
6	Unión espiga-campana con anillo elastomérico
7	Tubería PVC sanitaria con junta hermética

Detalle escalera marina

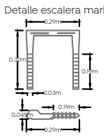

Detalle caja ciega

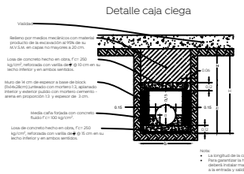

Notas:
- La longitud de la caja será igual que "b".
- Para garantizar la hermeticidad de la estructura, se deberá instalar mangas de empotramiento de PVC a la entrada y salida de la caja.

Detalle de zanja

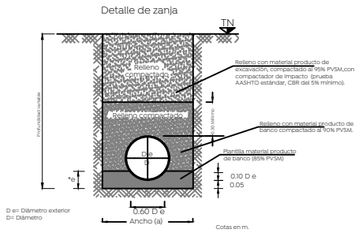

Datos de zanja

Diámetro nominal (d)		Ancho cm.	Profundidad mínima cm.
cm	pulg		
61	24	130	165
45	18	110	145
40	16	100	135
35	14	90	130
30	12	85	125
25	10	80	120

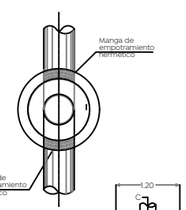

Notas:
- En llegadas y salidas de tubería en los pozos de visita deberán emplearse mangas para garantizar la hermeticidad

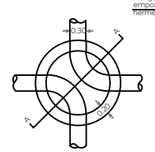

Planta

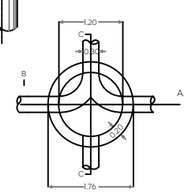

Planta

Sin escala

Notas:
- Acotaciones en m.
- El pozo tipo "a" se usara para profundidades mayores de 2.50 m.
- El pozo tipo "b" se usara para profundidades menores de 2.50 m.

Armado en dalas para pozos de visita, según profundidad

H= 0 a 1.00 m 0.30 / 0.15 3#3 E #3 @ 10 cm. 2#4 1#3	H= 1.01 a 2.00 m 0.30 / 0.30 3#3 E #3 @ 12.5 cm. 2#4 2#3	H= 2.01 a 3.00 m 0.30 / 0.30 3#3 E #3 @ 12.5 cm. 3#5
H= 3.01 a 4.00 m 0.30 / 0.35 2#4 2#4 E #3 @ 15 cm. 3#5	H= 4.01 a 5.00 m 0.30 / 0.35 2#4 2#4 E #3 @ 15 cm. 3#5 2#3	H= 5.01 a 6.00 2#4 1#3 0.30 / 0.30 2#4 E #3 @ 15 cm. 6#4

Conexión de la descarga en P.V.C

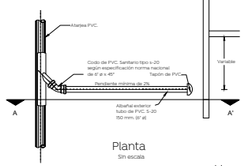

Planta

Sin escala

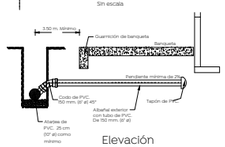

Elevación

Sin escala

Dirección de abastecimiento y operación para su revisión operativa

Ing. Manuel Robledo Siordia Director de abastecimiento y operación	Ing. María Elena Parral Acosta Subdirectora de alcantarillado	Ing. César Guadalupe Morales López Jefe de sección de alcantarillado Sector Juárez

Gobierno de Zapopan

Ciudad de las niñas y niños

Obras Públicas e Infraestructura — Gestión Integral de la Ciudad

Macrolocalización:

Microlocalización:

Simbología:

- Red sanitaria existente a conservar
- Red sanitaria proyecto (PVC serie-20)
- Sentido de flujo sanitario
- Pozo de visita
- Registro con caída adosada — 1594.20
- Registro con caída libre — 1594.20
- Longitud-pendiente-diámetro — 10.3.16 -10.0- 45
- Cota de rasante / Profundidad / Cota de arrastre — 1594.20 / 1591.40 / 2.80
- Número de registro — 5
- Levantamiento topográfico
- Límite de banqueta proyecto
- Pozo de visita existente a conservar

Nombre del proyecto:

Pavimentación con concreto hidráulico de la calle Paseo de los Fresnos, Incluye: modernización de redes básicas de alcantarillado, conducción y distribución, infraestructura urbana y obras complementarias, colonias Paseos del Briseño, Santa Ana Tepetitlán, Municipio de Zapopan, Jalisco

Contenido del plano:

Propuesta y detalles alcantarillado sanitario

No. Contrato:

DOPI-MUN-R33-PAV-LP-079-2023

Director de Obras Públicas e Infraestructura:

Ing. Ismael Jáuregui Castañeda

Jefe de la Unidad de Estudios y Proyectos:

Arq. Edwin Aguiar Escatel

Jefe de área: Ing. Adhad Yigael Gurrola Soto

Responsable del proyecto: Ing. Andrés Martínez Gutiérrez

Ubicación:

Calle Paseo de los Fresnos, colonia Paseo del Briseño, Zapopan Jalisco.

Norte:

Fecha: Mayo 2023

Escala: 1: 400

Acotaciones: Metros

Clave: AS-01