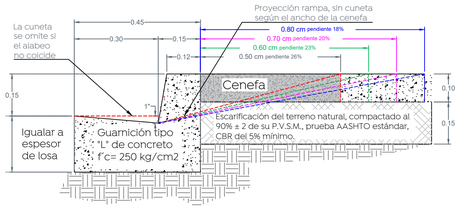

1 Detalle de guarnición

Escala 1:10

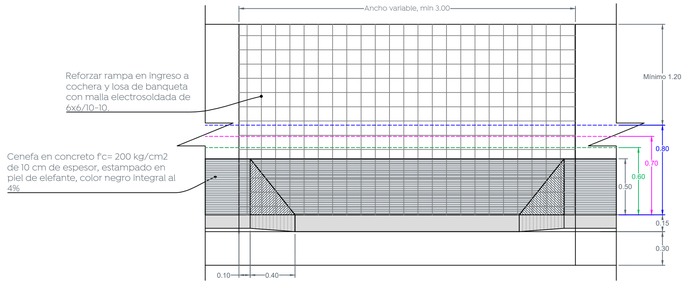

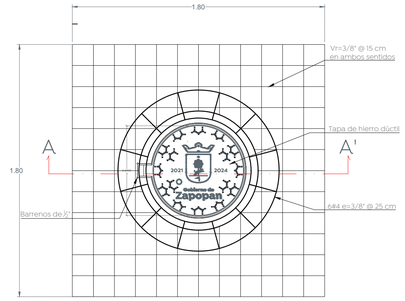

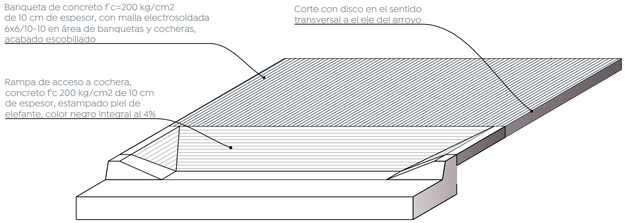

4 Detalle de rampas de cocheras

Escala 1:25

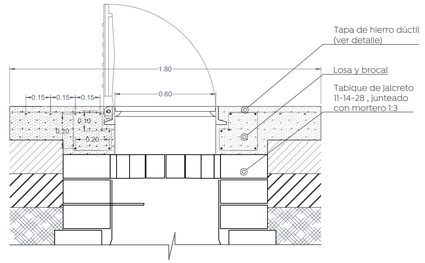

7 Detalle de brocal y tapa en pozos de visita

Escala 1:20

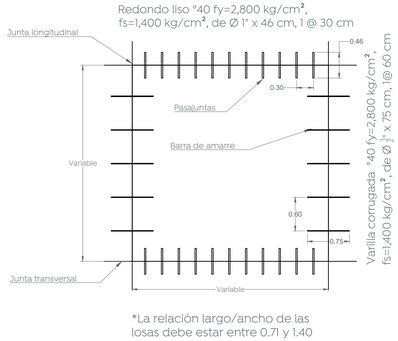

*La relación largo/ancho de las losas debe estar entre 0.71 y 1.40

2 Modulación de losas, pasajuntas y barras de amarre

Escala 1:50

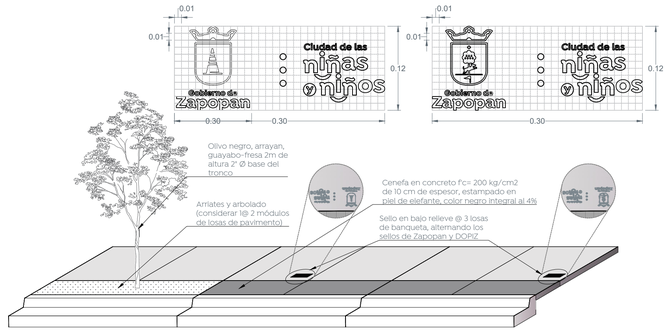

5 Detalle de configuración de banquetas

Escala 1:50

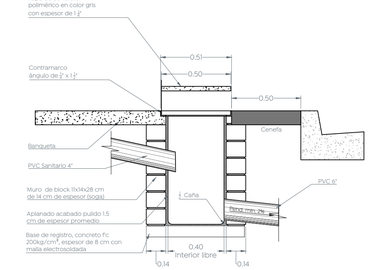

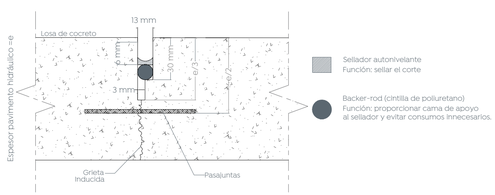

3 Detalle de junta constructiva

Escala 1:2

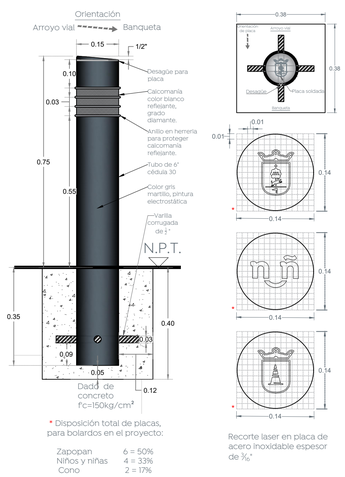

* Disposición total de placas, para bolardos en el proyecto:

Zapopan	6 = 50%
Niños y niñas	4 = 33%
Cono	2 = 17%

Recorte laser en placa de acero inoxidable espesor de 3/16"

6 Detalle de bolardo y placa

Escala 1:10

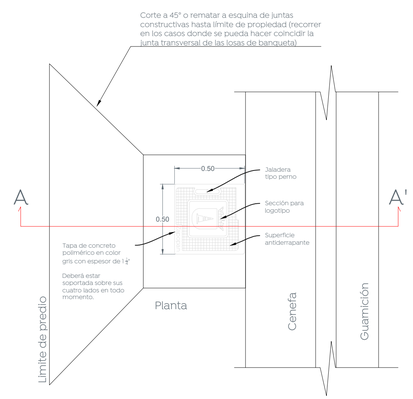

8 Detalle de descarga domiciliaria

Escala 1:20

Gobierno de Zapopan

Ciudad de las niñas y niños

Obras Públicas e Infraestructura
Gestión Integral de la Ciudad

Macrolocalización:

Microlocalización:

Alcances generales:

Nombre del proyecto:
Pavimentación de Av. de las Rosas, incluye: modernización de redes básicas de alcantarillado, conducción y distribución, infraestructura urbana y obras complementarias; modernización y obras complementarias de las redes básicas de alcantarillado, conducción y distribución de las calles Clavel 1 y Clavel 2, Santa Lucía, San Francisco Tesistán, Municipio de Zapopan, Jalisco

Contenido del plano:

Detalles tipo.

No. Contrato:

DOPI-MUN-RM-PAV-LP-110-2023

Director de Obras Públicas e Infraestructura:

Ing. Ismael Jáuregui Castañeda

Jefe de la Unidad de Estudios y Proyectos:

Arq. Edwin Aguiar Escatel

Responsable del proyecto:

Arq. Luis Antonio Brena García

Ubicación:

San Francisco Tesistán, Municipio de Zapopan, Jalisco.

Fecha:	Agosto 2023
Escala:	Indicada
Acotaciones:	Metros

Clave:

DET-01