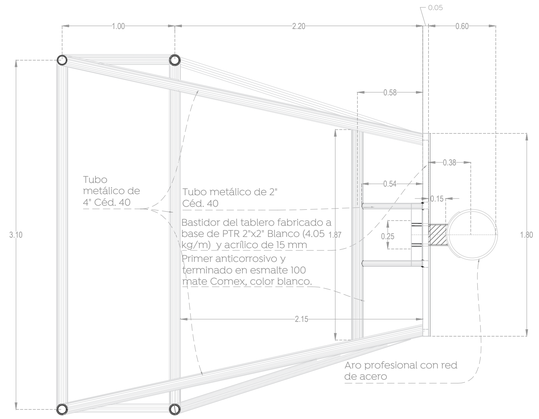

Planta de portería, tablero y aro

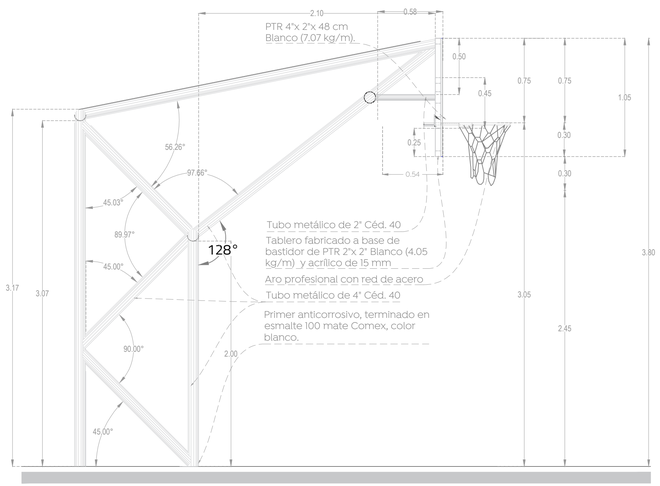

Alzado lateral de portería, tablero y aro

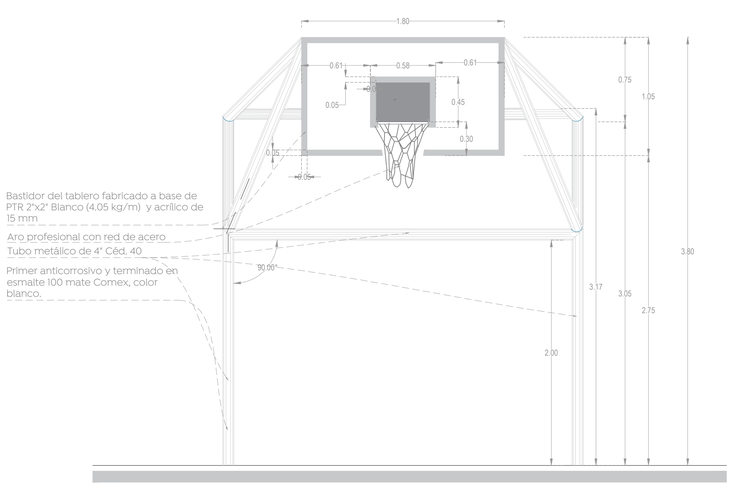

Alzado frontal de portería, tablero y aro

01 Detalle de porteria
Detalles estructurales portería de usos múltiples 1:25

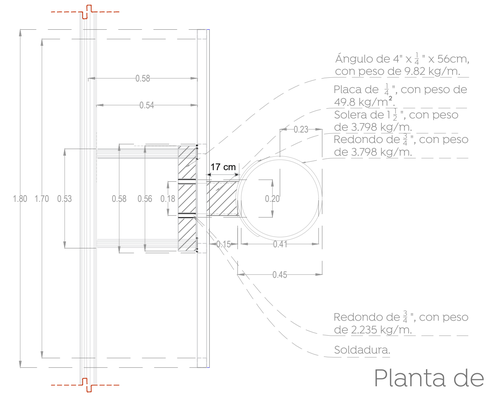

Planta de tablero

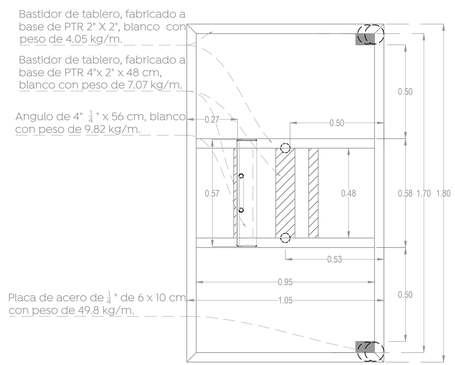

Planta de vista Posterior del tablero

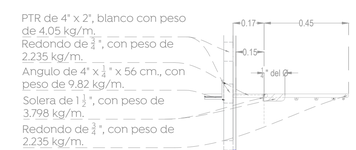

Sección transversal del aro

02 Detalle de tablero
Detalles estructurales de tablero de porteria 1:15

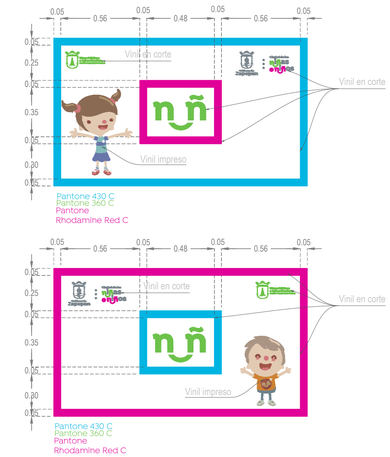

04 Detalle de vinil
Vinil de tablero 1:20

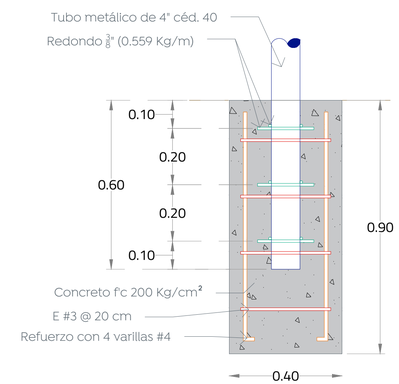

05 Detalle de cimentación
Detalle de cimentacion de porteria 1:10

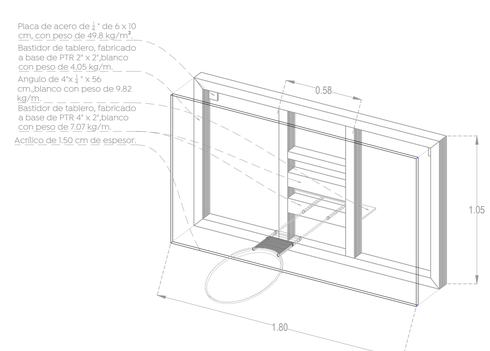

03 Isometrico frontal de tablero
Detalle estructural de tablero de porteria 1:20

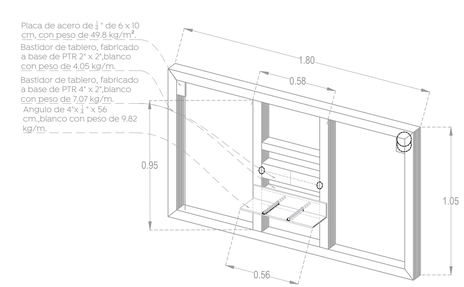

04 Isometrico posterior de tablero
Detalle estructural de tablero de porteria 1:20

Gobierno de Zapopan

Ciudad de las niñas y niños

Obras Públicas e Infraestructura
Gestión Integral de la Ciudad

Macrolocalización:

Microlocalización:

Nombre del proyecto:
Estructuras con lonaria, rehabilitación de cancha de usos múltiples, patio cívico, accesibilidad universal, banquetas, cruces peatonales y obras complementarias en el Preescolar Guillermo Chávez Vega, T/M, clave 14EJN0970V, clave 14EJN0042, calle Galeana, colonia Balcones del Sol, Escuela Primaria Emiliano Zapata, clave 14DPR2103F, calle Volcán Primaria Josefa Ortiz de Domínguez D/V, clave 14DPR0833F, calle Volcán Jorullo, colonia Colli Urbano, Municipio de Zapopan, Jalisco

Contenido del plano:
Planta y detalles de porteria de usos múltiples, Escuela Primaria Emiliano Zapata

No. Contrato:
DOPI-MUN-RM-IE-LP-122-2023

Director de Obras Públicas e Infraestructura:
Ing. Ismael Jáuregui Castañeda

Jefe de la Unidad de Estudios y Proyectos:
Arq. Edwin Aguiar Escatel

Jefe de área:
Arq. Angela Jazmin Vargas Olmedo

Responsable del proyecto:
Arq. Julio Cesar Robles

Ubicación:
Entre Calle Calle Melchor Ocampo y Volcán Fujiyama, C. Volcán Jorullo, Colli Urbano, 45070 Zapopan, Jal.

Norte:
Fecha: Mayo 2023
Escala: Indicada
Acotaciones: Metros
Clave:
EE-EP-EZ-CAN-01