CFE norma Distribución-Construccion de Sistemas Subterráneos

NORMA CFE-TS200CCF

4. Especificaciones y catálogo de productos / 4.3 Transiciones

4.3.1 TRANSICION PARA SISTEMAS DE 200 CON CCF

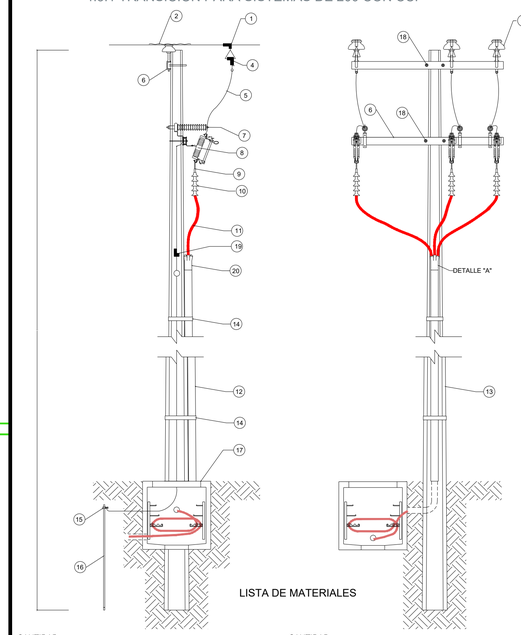

LISTA DE MATERIALES

CANTIDAD	
3 pza	1.-CONECTOR TIPO ESTRIBO.
3 pza	2.-AMARRE DE ALUMINIO SUAVE.
3 pza	3.-AISLADOR TIPO PIN POST.
3 pza	4.-CONECTOR TIPO PERICO.
8 ml	5.-CABLE DE COBRE DESNUDO.
2 pza	6.-CRUCETA TIPO PT200.
3 pza	7.- APARTARRAYOS ADOM TS (kV SEGUN REQUIERA).
3 pza	8.-CORTACIRCUITOS FUSIBLE DE (kV SEGÚN REQUIERA)
9 pza	9.-CONECTOR TIPO BAYONETA.
9 pza	10.-TERMINAL DE USO EXTERIOR.
35 ml	11-CABLE DE POTENCIA TIPO XLP CAL. 3/0 O 1/0 (kV SEGUN REQUIERA).
13 ml	12.-TUBO TIPO PAD DE 4" DE DIAM RD 13.5, COLOR NEGRO CON PROTECCIÓN UV
1 pza	13.-POSTE DE CONCRETO.
4 pza	14.-FLEJE DE ACERO INOX. DE 1/2 DE ESPESOR.
1 pza	15.-SOLDADURA TIPO CADWELD.
1 pza	16.-VARILLA COOPERWELD.
1 pza	17.-REGISTRO DE CONCRETO PREFABRICADO.
2 pza	18.-ABRAZADERA TIPO UC.
2 pza	19.- CONECTOR DERIVADOR 90 GRADOS (CAL SEGÚN REQUIERA).
1 pza	20.- SELLO TERMOCONTRACTIL O CONTRACTIL EN FRIO.

921120	970305	020501	050311	070305	081201

Media Tensión
Cruz Verde Sur
Esc. 1:150

SOPORTERÍA DE CONDUCTORES EN REGISTRO DE MEDIA TENSIÓN RMTB4

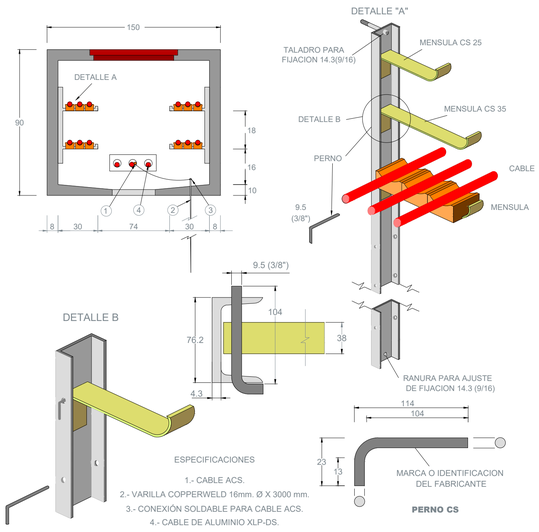

CABLE DE ENERGÍA DE SECCIÓN REDUCIDA, ALTO GRADIENTE, CON MATERIAL BLOQUEADOR DE AGUA, NORMA NRF-024-CFE, AISLAMIENTO TIPO DS XLP-B, DE ALUMINIO, 25 kV, N.A. 100%

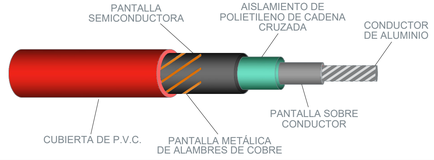

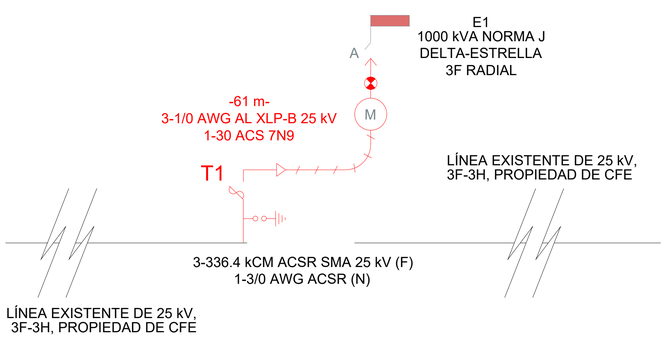

MEDIA TENSIÓN AEREA CUADRO DE DISPOSITIVOS

POSTE	MATERIAL	ALTURA	RESISTENCIA	TIPO	EXSITENTE - PROYECTO	ESTRUCTURA NIVEL 1	ESTRUCTURA NIVEL 2	EQUIPO O DISPOSITIVO	ACCESORIOS
P1	CR	13	600	NORMAL	EXSITENTE	AD3N			
P2	CR	13	600	NORMAL	EXSITENTE	TS3N	TS200CCF		1K
P3	CR	13	600	NORMAL	EXSITENTE	TS3N			

MEDIA TENSIÓN SUBT. CUADRO DE DISPOSITIVOS

REGISTRO	NORMA	EXSITENTE - PROYECTO	FASES			DISPOSITIVO	CODO	INSERTO	ESTRUCTURA K
			A	B	C				
R1	RMTB4TC	PROYECTO	1	1	1				1
R2	RMTB4TC	PROYECTO	1	1	1				1
R3	RMTB4TC	PROYECTO	1	1	1				1
R4	MED. COMP.	PROYECTO	1	1	1		3	3	3

Gobierno de Zapopan
Ciudad de las niñas y niños
Obras Públicas e Infraestructura
Gestión Integral de la Ciudad

Macrolocalización:

Microlocalización:

Especificaciones:

SIMBOLOGÍA DE DIAGRAMA UNIFILAR

- LINEA AÉREA DE MEDIA TENSIÓN EXISTENTE PROPIEDAD DE CFE. 3F-4H, 15 kV.
- TRANSICIÓN AÉREA SUBTERRANEA CONTENIENDO: CORTACIRCUITOS FUSIBLES 15 kV 200A, APARTARRAYOS DE OXIDO METÁLICO DE PREVENTEMBRIO TIPO PRIMOCONTRACTILES 15 kV CAL. 1/0 AWG, TIPO EXTERIOR MOLDEADO, 3M, NORMA CFE-BMT-E0230MAY TS200CCF
- LINEA DE MEDIA TENSIÓN SUBTERRANEA 3F-4H, 15000V CON CONDUCTORES DE ENERGÍA DE SECCIÓN REDUCIDA (ALTO GRADIENTE, CON MATERIAL BLOQUEADOR DE AGUA) DS XLP-B 15 kV CALIBRE 1/0 AWG DE ALUMINIO PARA RECUBRIRTO DE COBRE SOLDADO (30 ACS) DEL CALIBRE CORRESPONDIENTE Y SOLDADO A LAS VARILLAS TIPO COPPERWELD PARA OBTENER VALORES MAXIMOS DE 10 Ω EN TIEMPO DE LLUVIAS. SI CORRADO POR TI ALAMBRES CALIBRE 8 AWG PARA NEUTRO CORRIDO, INSTALADO EN TUBO POLIDUCTO TIPO PAD RD-10 DE 53 mm Ø (2DIAM). NOTA: EL CONDUCTOR DE HILO NEUTRO CORRIDO SE ALOJARÁ EN UN DUCTO DE UNA DE LAS FASES, ESTE DEBERÁ SOLICITARSE AL CABLE DE POTENCIA MEDIANTE UN FLEJE DE PLÁSTICO LISTO A CADA 3 m. *SE INSTALARÁ ADEMÁS UN DUCTO DE RESERVA TIPO PAD RD-10 DE 53 mm Ø PARA INSTALACIONES ESPECIALES COMO FIBRA ÓPTICA, TAL COMO LO SUGIERE CFE.
- CONECTOR DE MEDIA TENSIÓN TIPO CODO SEPARABLE OPERACIÓN CON CARGA DE 200A, AISLADO PARA 15 kV CALIBRE 1/0 AWG, FORMADO POR UN CODO CON PUNTO DE PRUEBA, UN CONECTADOR DE COMPRESIÓN DE ALUMINIO Y UN TORNILLO DE CONTACTO. NORMA 494.
- APARTARRAYOS DE OXIDO METÁLICO DE PREVENTEMBRIO TIPO CODO, AISLADO PARA 15 kV Y EQUIPADO CON UN ESPÁRRAGO QUE PERMITE SU CONEXIÓN CON OTROS ACCESORIOS DE 200A, ESPECIFICACIÓN V-6100-01-1 AABB MS.
- INDICADOR DE FALLA DE RESTABLECIMIENTO AUTOMÁTICO DE 200A, NORMA CFE IF-200.
- TAPÓN AISLADO PARA 200A. NORMA CFE 200-OCC. ANSI 386.
- BOQUILLA ESTACIONARIA SENCILLA OPERACIÓN CON CARGA. NORMA CFE MT-200-OCC.
- CONECTADOR TIPO MULTIFLEJE DE 15 kV ENTRE FASES, 200A OPERACIÓN CON CARGA DE 0 A 1kAS CON LAS BOQUILLAS TIPO INSERTO SUJETAS A UNA PLACA DE ACERO INOXIDABLE POR MEDIO DE MÉNSULAS Y CON LENGÜETA DE CONEXIÓN A TIERRA. NORMA CFE MT-200-OCC. ANSI 386.

SIMBOLOGÍA DE MEDIA TENSIÓN

- LINEA AÉREA DE MEDIA TENSIÓN EXISTENTE PROPIEDAD DE CFE. 3F-4H, 15 kV.
- POSTE DE CONCRETO EXISTENTE DE 13 m DE ALTURA NORMA PC-13-600.
- POSTE DE CONCRETO PROYECTO DE 13 m DE ALTURA NORMA PC-13-600.
- TRANSICIÓN AÉREA SUBTERRANEA CONTENIENDO: CORTACIRCUITOS FUSIBLES 15 kV 200A, APARTARRAYOS DE OXIDO METÁLICO DE PREVENTEMBRIO TIPO PRIMOCONTRACTILES 15 kV CAL. 1/0 AWG, TIPO EXTERIOR MOLDEADO, 3M, NORMA CFE-BMT-E0230MAY TS200CCF
- LINEA DE MEDIA TENSIÓN SUBTERRANEA 3F-4H, 15000V CON CONDUCTORES DE ENERGÍA DE SECCIÓN REDUCIDA (ALTO GRADIENTE, CON MATERIAL BLOQUEADOR DE AGUA) DS XLP-B 15 kV CALIBRE 1/0 AWG DE ALUMINIO PARA RECUBRIRTO DE COBRE SOLDADO (30 ACS) DEL CALIBRE CORRESPONDIENTE Y SOLDADO A LAS VARILLAS TIPO COPPERWELD PARA OBTENER VALORES MAXIMOS DE 10 Ω EN TIEMPO DE LLUVIAS. SI CORRADO POR TI ALAMBRES CALIBRE 8 AWG PARA NEUTRO CORRIDO, INSTALADO EN TUBO POLIDUCTO TIPO PAD RD-10 DE 53 mm Ø (2DIAM). NOTA: EL CONDUCTOR DE HILO NEUTRO CORRIDO SE ALOJARÁ EN UN DUCTO DE UNA DE LAS FASES, ESTE DEBERÁ SOLICITARSE AL CABLE DE POTENCIA MEDIANTE UN FLEJE DE PLÁSTICO LISTO A CADA 3 m. *SE INSTALARÁ ADEMÁS UN DUCTO DE RESERVA TIPO PAD RD-10 DE 53 mm Ø PARA INSTALACIONES ESPECIALES COMO FIBRA ÓPTICA, TAL COMO LO SUGIERE CFE.
- BASE PARA TRANSFORMADOR TRIFÁSICO TIPO PEDESTAL CON REGISTRO PRECOLADO DE MEDIA TENSIÓN NORMA CFE-TN-RMTB4 (1.16 m X 1.16 m X 0.90 m), CON PROTOCOLO DE LATRE, TAPA Y ARO MB DE CONCRETO POLIMÉRICO Tr = 850 kg/cm² PARA BANQUETA ESPECIFICACIÓN CFE 2000-04.
- REGISTRO PRECOLADO DE MEDIA TENSIÓN NORMA CFE-TN-RMTB3 (1.16 m X 1.16 m X 0.90 m) X 0.90 m), CON PROTOCOLO DE LATRE, TAPA Y ARO MB DE CONCRETO POLIMÉRICO Tr = 850 kg/cm² PARA BANQUETA ESPECIFICACIÓN CFE 2000-04.
- REGISTRO DE CONCRETO POLIMÉRICO TIPO REGULAR (0.76 m X 1.22 m X 1.22 m) X 1.52 m (1.10 m X 1.52 m), CON PROTOCOLO DE LATRE, TAPA CUADRADA MEDIA TAPA CON DOS CONTRAPESOS, ARO MB DE CONCRETO POLIMÉRICO Tr = 850 kg/cm² PARA BANQUETA. ESPECIFICACIÓN CFE, TCCFE.
- SISTEMA DE TIERRA FORMADO CON CABLE DE ACERO RECOCIDO CON BAJO CONTENIDO DE CARBONO RECUBRIRTO DE COBRE SOLDADO (30 ACS) DEL CALIBRE CORRESPONDIENTE Y SOLDADO A LAS VARILLAS TIPO COPPERWELD PARA OBTENER VALORES MAXIMOS DE 10 Ω EN TIEMPO DE LLUVIAS. ESTIMADO: 5 X 2.25 TIEMPO DE LLUVIAS.
- HILO NEUTRO CORRIDO MULTATERRIZADO EN CADA REGISTRO DE MEDIA TENSIÓN CON CABLE DE ACERO RECOCIDO CON BAJO CONTENIDO DE CARBONO RECUBRIRTO DE COBRE SOLDADO (30 ACS) DEL CALIBRE CORRESPONDIENTE Y SOLDADO A LA VARILLA TIPO CADWELD MEDIANTE CARGA CADWELD.

CÓDIGO DE COLORES

- INSTALACIONES EXISTENTES.
- INSTALACIONES PROYECTO.
- INSTALACIONES REUBICACIÓN.

Vo.Bo.

JEDE DEL DEPARTAMENTO
MEDICIÓN, CONEXIONES Y SEVICIOS.

Vo.Bo.

JEDE DEL DEPARTAMENTO
MANTENIMIENTO DE LÍNEAS Y REDES.

Nombre del proyecto:
Construcción de la Cruz Verde (Hospitalito Sur) y obras complementarias, etapa 01, ubicada en la confluencia de la Av. Moctezuma y calle Hidalgo, colonia Hacienda del Tepeyac, Municipio de Zapopan, Jalisco.

Contenido del plano:
Plano eléctrico Media Tensión

No. Contrato:
DOPI-MUN-CUSMAX-IM-LP-117-2023

Director de Obras Públicas e Infraestructura:
Ing. Ismael Jáuregui Castañeda

Jefe de la Unidad de Estudios y Proyectos:
Arq. Edwin Aguiar Escatel

Jefe de área:
Ing. Adhad Yigael Gurrola Soto

Responsable del proyecto:
Ing. Vanessa Guadalupe Martínez López

Ubicación:
Avenida Moctezuma esquina Calle Hidalgo, Col. Hacienda del Tepeyac, Zapopan, Jalisco

Norte:
Fecha: Agosto 2023
Escala: Indicada
Acotaciones: Metros
Clave:
Número: MT-01