Pozo de visita común

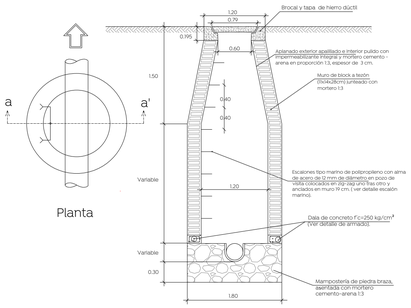

Pozo de visita con caída libre

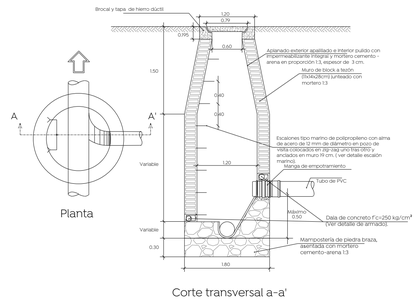

Pozo de visita con caída adosada

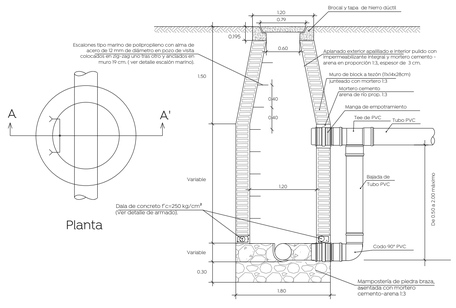

Descarga domiciliaria

Sin escala

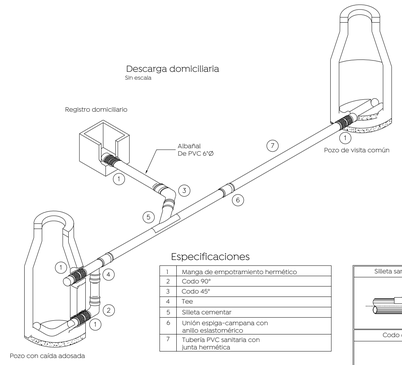

Especificaciones

1	Manga de empotramiento hermético
2	Codo 90°
3	Codo 45°
4	Tee
5	Silleta cementar
6	Unión espiga-campana con anillo elastomérico
7	Tubería PVC sanitaria con junta hermética

Detalle escalera marina

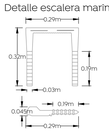

Detalle de zanja

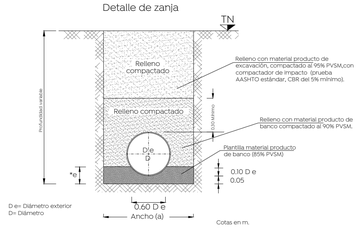

Detalle caja ciega

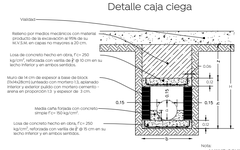
Variable
Relleno por medios mecánicos con material producto de la excavación al 95% de su m.v.s.m. en capas no mayores a 20 cm.
Losa de concreto hecho en obra, f'c= 250 kg/cm² (Refiérase a la planta de la caja para el ancho de la losa inferior y en ambos sentidos).
Muro de 14 cm de espesor a base de block (15x14x28cm) junteado con mortero 1:3, aplanado pulido por dentro con impermeabilizante integral y mortero cemento-arena en proporción 1:3 y espesor de 3 cm.
Media caña forzada con concreto simple f'c= 150 kg/cm².
Losa de concreto hecho en obra, f'c= 250 kg/cm² (Refiérase a la planta de la caja para el ancho de la losa inferior y en ambos sentidos).
0.15
0.15
0.15