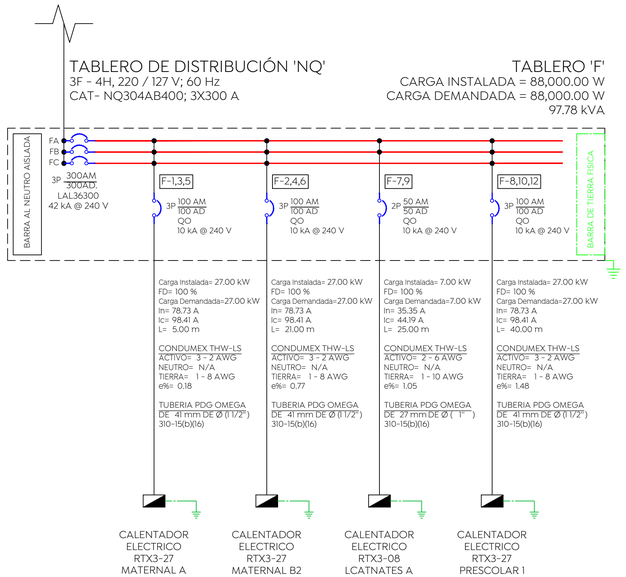

01 DIAGRAMA UNIFILAR TABLERO "E"

SIN ESCALA

TABLERO F

CARGA ELECTRICA

C1 9,000.00	C2 3,500.00	CARGA x FASE W	CARGA TOTAL W	FASES	VOLTAJE	In	Ic	DIAM. TUB. mm	CAL N	CAL T.F.	e%	L	CAL F	ITM	DESCRIPCIÓN	CTO.	POLO	FASES A	FASES B	FASES C	POLO	CTO.	DESCRIPCIÓN	ITM	CAL F	L	e%	CAL N	CAL T.F.	DIAM. TUB. mm	Ic	In	VOLTAJE	FASES	CARGA TOTAL W	CARGA x FASE W	C1 9,000.00
1		9,000.00															1	18,000.00			2															9,000.00	1
1		9,000.00	27,000.00	3	220	78.73	98.41	41 mm	N/A	8	0.18	5.00	2	3X100A	CALENTADOR ELECTRICO RTX3-27 MATERNAL A	F-1,3,5	3		18,000.00		4	F-2,4,6	CALENTADOR ELECTRICO RTX3-27 MATERNAL B2	3X100A	2	21.00	0.77	N/A	8	41 mm	98.41	78.73	220	3	27,000.00	9,000.00	1
1		9,000.00															5			18,000.00	6															9,000.00	1
	1	3,500.00	7,000.00	2	220	35.35	44.19	27 mm	N/A	10	1.05	25.00	6	2X50A	CALENTADOR ELECTRICO RTX3-08 LCATNATES A	F-7,9	7	12,500.00			8															9,000.00	1
	1	3,500.00															9		12,500.00		10	F-8,10,12	CALENTADOR ELECTRICO RTX3-27 PRESCOLAR 1	3X100A	2	40.00	1.48	N/A	8	41 mm	98.41	78.73	220	3	27,000.00	9,000.00	1
															LIBRE		11			9,000.00	12															9,000.00	1
															LIBRE		13				14		LIBRE														
															LIBRE		15				16		LIBRE														
															LIBRE		17				18		LIBRE														
															LIBRE		19				20		LIBRE														
															LIBRE		21				22		LIBRE														
															LIBRE		23				24		LIBRE														
															LIBRE		25				26		LIBRE														
															LIBRE		27				28		LIBRE														
															LIBRE		29				30		LIBRE														
1.00	1.00														TOTALES			30,500.00	30,500.00	27,000.00			TOTALES											TOTALES		2.00
27,000.00	7,000.00																		CARGAS																		54,000.00

DATOS DEL TABLERO	
INTERRUPTOR PRINCIPAL:	3X300 A
SERIE:	NQ304AB400
MARCA:	
SERVICIO:	NORMAL
TIPO:	ENPOTRAR
FASES:	3
HILOS:	4
VOLTAJE:	220
ALIMENTADOR (AWG):	1/0
SECCIÓN ALIMENTADOR (mm²):	53.5
No. ALIMENTADORES POR FASE:	2
NEUTRO (AWG):	1/0
TIERRA (AWG):	CAL 6 AWG TF
LONGITUD (m):	60
e% :	2.27
CANALIZACIÓN:	TUBERIA PDG 53 mm
NIVEL.:	PLANTA BAJA
UBICACIÓN:	AL M/CEN LACTANTES C

TOTAL W	PZA	CARGA	W	DESCRIPCIÓN	F	V	In
81,000.00	3.00	C1	27,000.00	CALENTADOR ELECTRICO RTX3-27	3F	220	78.73
7,000.00	1.00	C2	7,000.00	CALENTADOR ELECTRICO RTX3-08	2F	220	35.35

CARGA TOTAL CONECTADA= 88,000.00 W — 97.777.78 VA
FACTOR DEMANDA= 100% — VER DIAGRAMA UNIFILAR
CARGA TOTAL DEMANDADA= 88,000.00 W — 97.777.78 VA
AMPERAJE NOMINAL= 256.60 A — AMPERAJE CORREGIDO= 320.75 A

DESBALANCEO ENTRE FASES= 30,500.00 - 27,000.00 / 30,500.00 X100

DESBALANCEO ENTRE FASES= 11.48%

NOTAS:

02 CUADRO DE CARGAS TABLERO "F"

SIN ESCALA

Gobierno de Zapopan

Ciudad de las niñas y niños

Obras Públicas e Infraestructura
Gestión Integral de la Ciudad

Macrolocalización:

Microlocalización:

Especificaciones:

- TABLERO ELECTRICO DE DISTRIBUCION TIPO NQ O QO. CON CARACTERISTICAS ELECTRICAS Y MODELOS MOSTRADOS EN DIAGRAMAS UNIFILARES. COLOCADO EN MURO A 1.50m.
- INTERRUPTOR TERMOMAGNETICO CAPACIDADES INDICADAS EN DIAGRAMA
- INDICA SISTEMA ATERRIZADO
- SALIDA ELECTRICA ESPECIAL PARA ALIMENTACION A EQUIPOS. ESPECIFICACION Y ALTURA MOSTRADA EN PLANOS DE INSTALACIONES.
- MOTOR ELECTRICO CON CAPACIDAD Y CARACTERISTICAS MOSTRADAS EN DIAGRAMA UNIFILAR.
- INDICA CONTACTO DUPLEX POLARIZADO CON TOMA A PUESTA A TIERRA FISICA INTEGRADA, MODELOS Y CARACTERISTICAS MOSTRADAS EN PLANOS DE INSTALACIONES.
- INDICA SALIDA DE LUMINARIAS, MODELOS Y CARACTERISTICAS MOSTRADAS EN PLANOS DE INSTALACIONES.

Nombre del proyecto:

Proyecto ejecutivo para el Centro de Desarrollo Infantil (CDI) No. 11, ubicado en la confluencia del boulevard Panamericano, colonia Tepeyac, Municipio de Zapopan, Jalisco.

Contenido del plano:

Diagrama Unifilar y Cuadro de Cargas Tablero "F"

No. Contrato:

DOPI-MUN-RM-PROY-CI-014-2023

Empresa:

JAVAX CONSULTORES S.A. DE C.V.
Arq. Arturo Distancia Sanchez.

JAVAX CONSULTORES S.A. DE C.V.
C. GUAYAS NO.54, COL. 5 DE DICIEMBRE, C.P. 45410, TLAJOMULCO DE ZUÑIGA, JALISCO, TEL. 33 38 00 00 00 EXT. 5000
javaxconsultores.com.mx javaxconsultores@gmail.com
javaxconsultores@hotmail.com

Supervisor del proyecto:

Arq. Alejandro Tapia Olarra

Ubicación:

Col. Tepeyac, Zapopan, Jalisco

Norte:

Fecha: Mayo 2023

Escala: S/E

Acotaciones: Metros

Clave: IE- 11

Número:

Revisión: 03