01 Planta 1
Alcantarillado sanitario Calle Catemaco 1:350

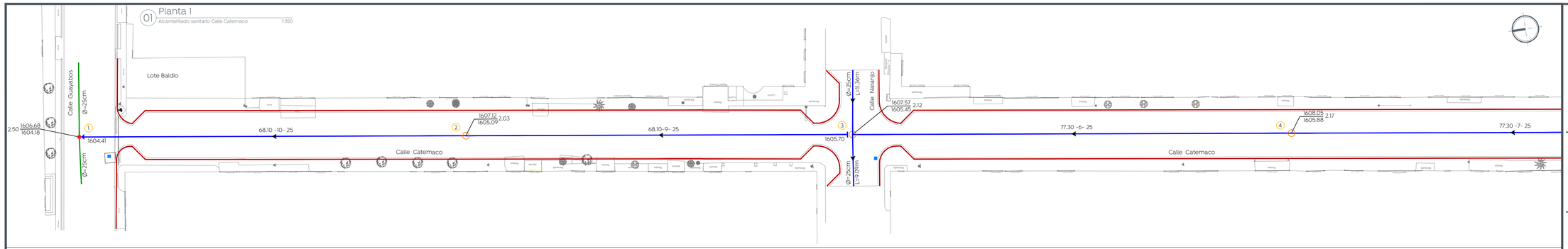

02 Planta 2
Alcantarillado sanitario Calle Catemaco 1:350

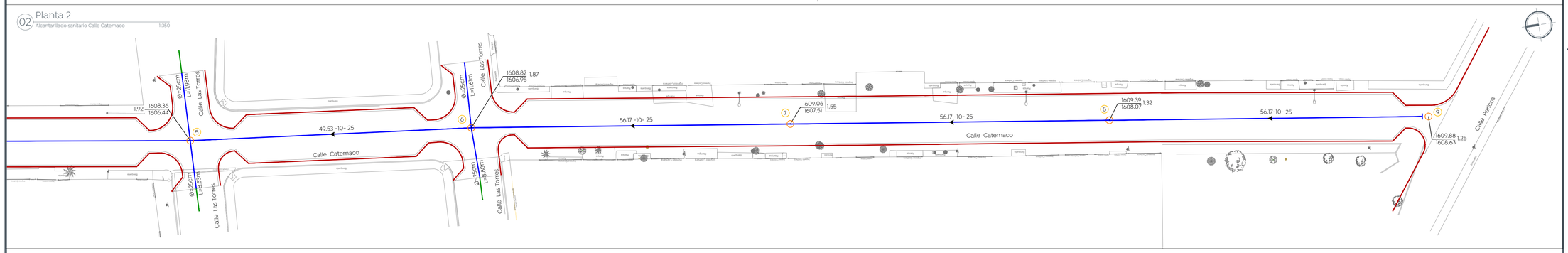

Pozo de visita común

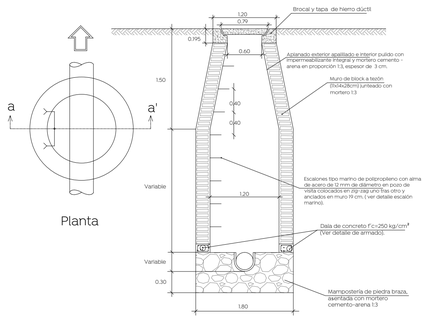

Pozo de visita con caída libre

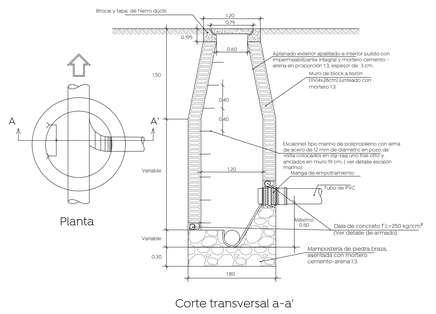

Pozo de visita con caída adosada

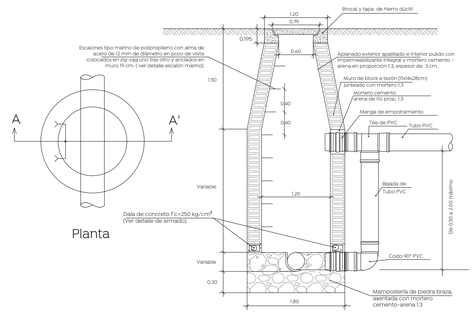

Descarga domiciliaria
Sin escala

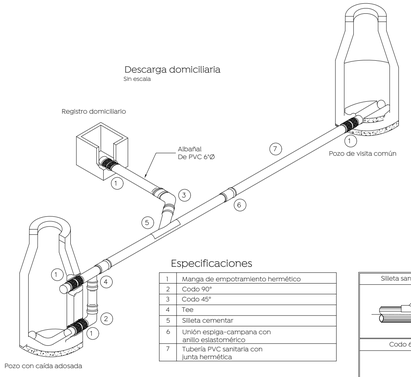

Especificaciones

1	Manga de empotramiento hermético
2	Codo 90°
3	Codo 45°
4	Tee
5	Silleta cementar
6	Unión espiga-campana con anillo eslastomérico
7	Tubería PVC sanitaria con junta hermética

Silleta sanitaria

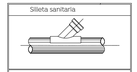

Codo 6" ø 45°

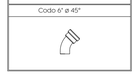

Detalle escalera marina

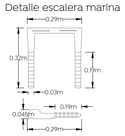

Detalle caja clega

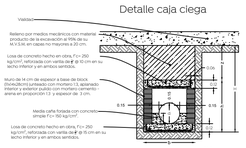

Notas:
- La longitud de la caja será igual que "B".
- Para garantizar la hermeticidad de la estructura, se deberá instalar mangas de empotramiento de PVC a la entrada y salida de la caja.

Detalle de zanja

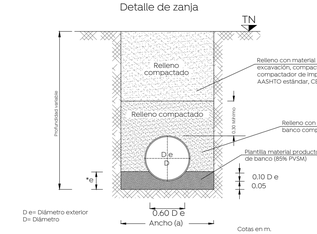

D e= Diámetro exterior
D= Diámetro

Cotas en m.
Sin escala

Datos de zanja

Diámetro nominal (d)		Ancho cm.	Profundidad mínima cm.
cm	pulg.		
76	30	150	185
61	24	130	165
45	18	110	145
40	16	100	135
35	14	90	130
30	12	85	125
25	10	80	120

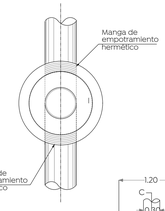

Notas:
- En llegadas y salidas de tubería en los pozos de visita deberán emplearse mangas para garantizar la hermeticidad

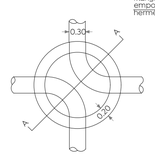

Planta

Notas:
- Acotaciones en m.
- El pozo tipo "a" se usara para profundidades mayores de 2.50 m.
- El pozo tipo "b" se usara para profundidades menores de 2.50 m.

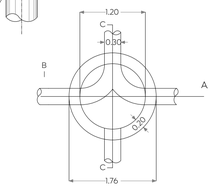

Planta

Sin escala

Armado en dalas para pozos de visita, según profundidad

H= 0 a 1.00 m 0.30 × 0.25 3#3 E #3 @ 10 cm. 2#4 1#3	H= 1.01 a 2.00 m 0.30 × 0.30 3#3 E #3 @ 12.5 cm. 2#4 2#3	H= 2.01 a 3.00 m 0.30 × 0.30 3#3 E #3 @ 12.5 cm. 3#5
H= 3.01 a 4.00 m 0.30 × 0.35 2#4 2#4 E #3 @ 15 cm. 3#5	H= 4.01 a 5.00 m 0.30 × 0.35 2#4 2#4 E #3 @ 15 cm. 3#5 2#3	H= 5.01 a 6.00 2#4 1#3 0.40 × 0.30 2#4 E #3 @ 15 cm. 6#4

Conexión de la descarga en P.V.C

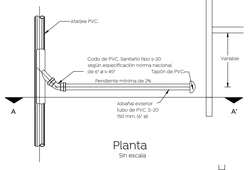

Planta
Sin escala

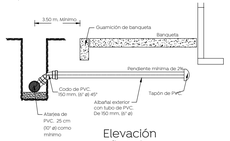

Elevación
Sin escala

Macrolocalización:

Microlocalización:

Simbología:

- Red sanitaria existente a conservar
- Red sanitaria proyecto
- Sentido de flujo sanitario
- Pozo de visita
- Registro con caída adosada — 1594.20
- Registro con caída libre — 1594.20
- Longitud-pendiente-diámetro — 103.16 -10.0- 45
- Cota de rasante / Cota de arrastre — Profundidad 1594.20 / 1591.40 2.80
- Número de registro — 5
- Levantamiento topográfico
- Límite de banqueta proyecto
- Pozo de visita existente

Nombre del proyecto:

Pavimentación con concreto hidráulico de la calle Catemaco, Incluye: modernización de redes básicas de alcantarillado, conducción y distribución, infraestructura urbana y obras complementarias, colonia Marcelino García Barragán, Nuevo México, Municipio de Zapopan, Jalisco

Contenido del plano:

Proyecto y detalles de alcantarillado sanitario

No. Contrato:

DOPI-MUN-R33-PAV-LP-017-2024

Director de Obras Públicas e Infraestructura:

Ing. Ismael Jáuregui Castañeda

Jefe de la Unidad de Estudios y Proyectos:

Arq. Edwin Aguiar Escatel

Jefe de área:

Ing. Adhad Yigael Gurrola Soto

Responsable del proyecto:

Ing. Raul Alejandro Martin Casiano

Ubicación:

Calle Catemaco, Col. Marcelino García Barragán, Nuevo México, Zapopan, Jalisco

Fecha: Febrero 2024
Escala: Indicada
Acotaciones: Metros
Clave: AS-01