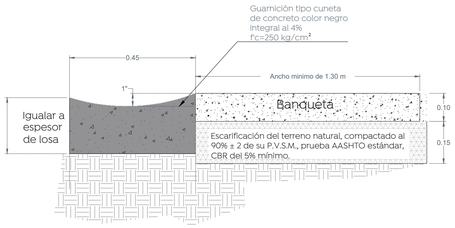

1 Detalle de guarnición

Escala 1:10

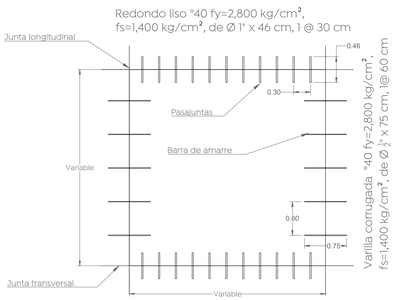

*La relación largo/ancho de las
losas debe estar entre 0.71 y 1.40

2 Modulación de losas, pasajuntas y barras de amarre

Escala 1:50

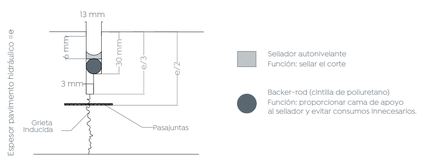

3 Detalle de junta constructiva

Escala 1:2

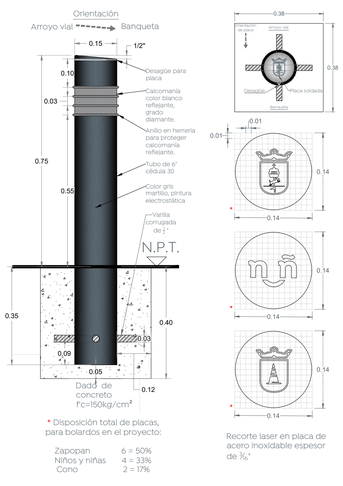

* Disposición total de placas,
para bolardos en el proyecto:

Zapopan	6 = 50%
Niños y niñas	4 = 33%
Cono	2 = 17%

Recorte laser en placa de
acero inoxidable espesor
de 3/16"

4 Detalle de bolardo y placa

Escala 1:10

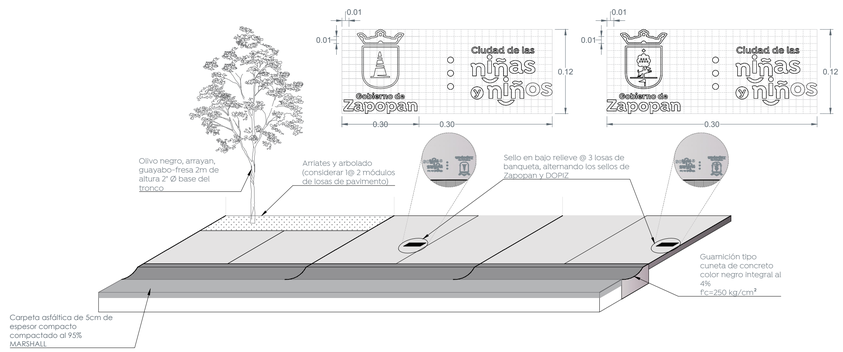

5 Detalle de configuración de banquetas

Escala 1:50

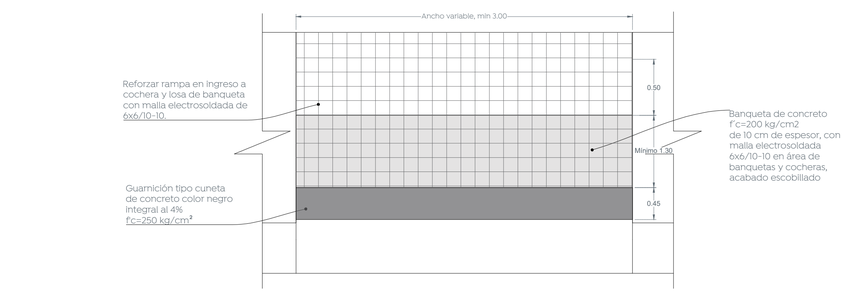

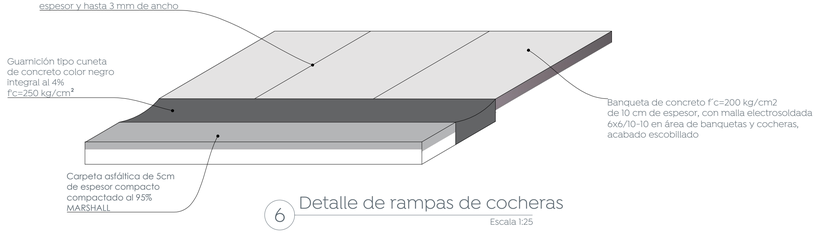

6 Detalle de rampas de cocheras

Escala 1:25

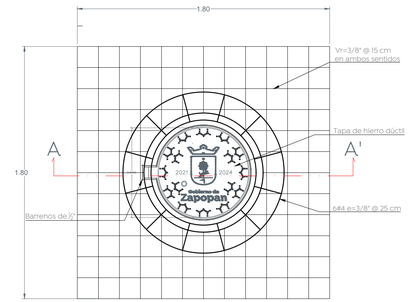

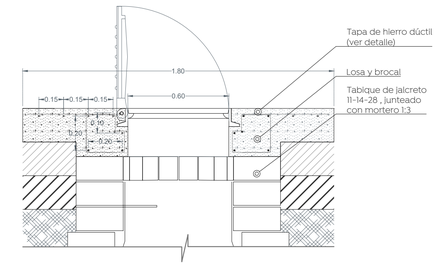

7 Detalle de brocal y tapa en pozos de visita

Escala 1:20

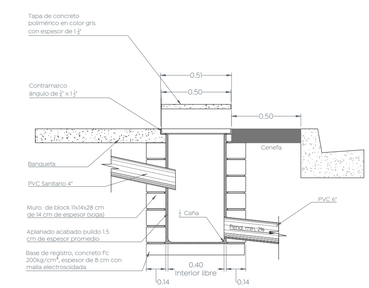

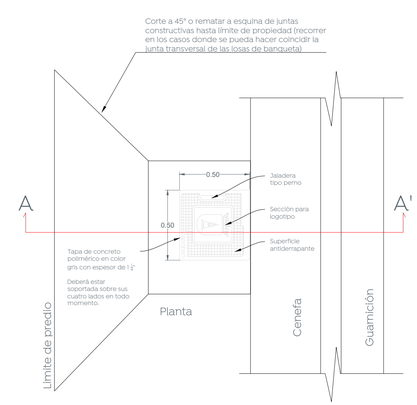

8 Detalle de descarga domiciliaria

Escala 1:20

Gobierno de Zapopan

Ciudad de las niñas y niños

Obras Públicas e Infraestructura
Gestión integral de la Ciudad

Macrolocalización:

Microlocalización:

Alcances generales:

Nombre del proyecto: Pavimentación de la calle Fraternidad, incluye: modernización de redes básicas de alcantarillado, conducción y distribución, infraestructura urbana y obras complementarias, colonia Vistas del Centinela, Municipio de Zapopan, Jalisco

Contenido del plano:

Detalles tipo.

No. Contrato:

DOPI-MUN-R33-PAV-LP-013-2024

Director de Obras Públicas e Infraestructura:

Ing. Ismael Jáuregui Castañeda

Jefe de la Unidad de Estudios y Proyectos:

Arq. Edwin Aguiar Escatel

Jefe de área:

Inar. Norberto Esaú Romero Joya

Responsable del proyecto:

Ubicación:

Zapopan, Jalisco

Fecha: marzo 24

Escala: Indicada

Acotaciones: Metros

Clave:

DET-01