1 Detalle de Banquetas

Escala 1:25

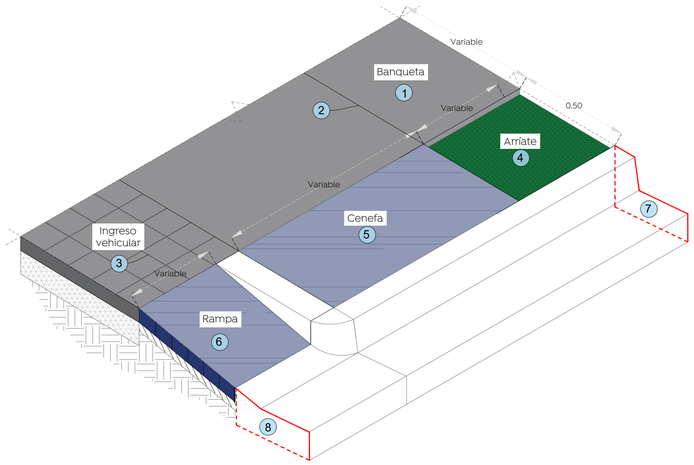

Especificaciones banqueta:

1. Banqueta de 10 cm de espesor de concreto premezclado f'c= 200 kg/cm2.
2. Corte con disco de diamante hasta 1/3 de espesor de la losa y hasta 3 mm de ancho.
3. Ingreso vehicular concreto de 10 cm de espesor pre-mezclado resistencia f'c= 200 kg/cm2 y reforzado con malla electrosoldada 6x6-10/10
4. Arriates (considerar 1@ 2 módulos de losas de pavimento) y arbolado (Olivo negro, arrayan, guayabo-fresa 2m de altura 2" Ø base del tronco) .
5. Cenefa de 10 cm de espesor de concreto premezclado f'c= 200 kg/cm2, r. N., t.m.a. 19 mm, tiro directo, color negro integrado al 4%, acabado estampado tipo piel de elefante, previo escarificado del terreno natural de 15 cm de espesor.
6. Rampa vehicular de 10 cm de espesor de concreto premezclado f'c= 200 kg/cm2, r. N., t.m.a. 19 mm, tiro directo, color negro integrado al 4%, acabado estampado tipo piel de elefante, reforzado con malla electrosoldada 6x6-10/10, previo escarificado del terreno natural de 15 cm de espesor.
7. Guarnición tipo "L" en sección 35-20x45 y corona de 15 cm de altura por 12x15 cm, de concreto premezclado f'c=250 kg/cm2
8. Guarnición losa de ajuste en sección 45 x 20 cm de concreto f'c=250 kg/cm2, t.m.a. 19 mm, r.n, premezclado, incluye: cimbra, descimbra, colado, materiales, desperdicios, curado, mano de obra, equipo y herramienta.

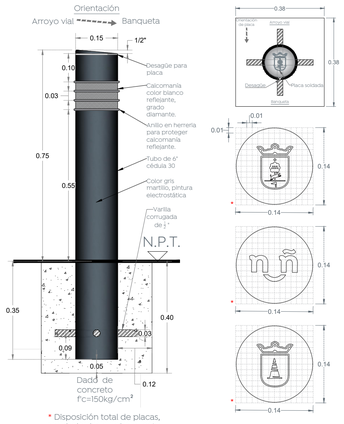

* Disposición total de placas, para bolardos en el proyecto:

Zapopan	6 = 50%
Niños y niñas	4 = 33%
Cono	2 = 17%

Recorte laser en placa de acero inoxidable espesor de 3/16"

3 Detalle de bolardo y placa

Escala 1:10

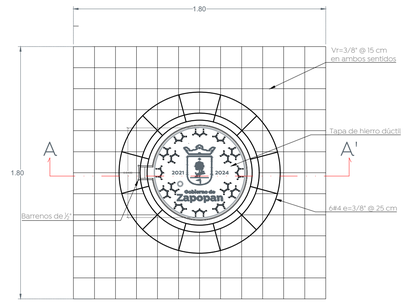

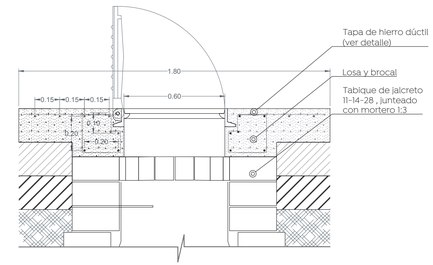

6 Detalle de brocal y tapa en pozos de visita

Escala 1:20

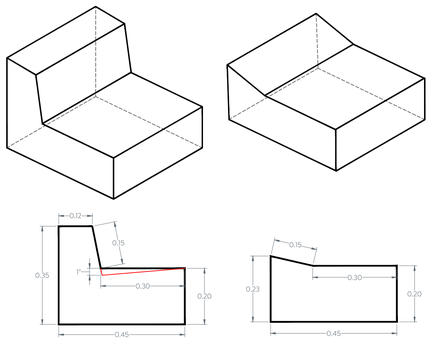

7 Guarniciòn tipo "L" (Cuneta opcional)

8 Guarniciòn (ajuste en rampa vehicular)

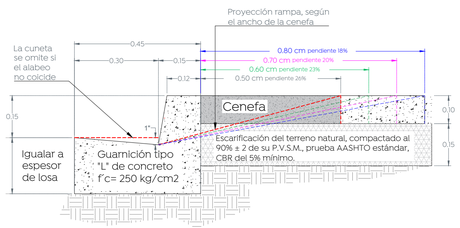

1.1 Detalle de guarnición

Escala 1:10

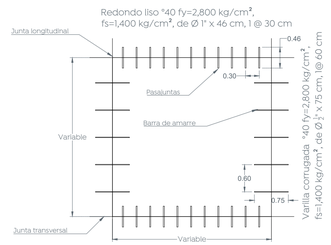

*La relación largo/ancho de las losas debe estar entre 0.71 y 1.40

4 Modulación de losas, pasajuntas y barras de amarre

Escala 1:50

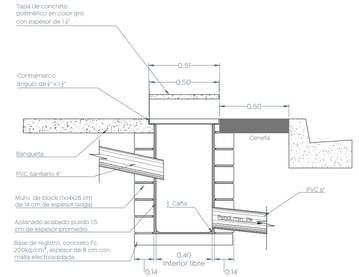

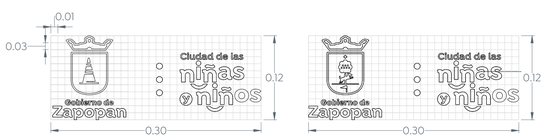

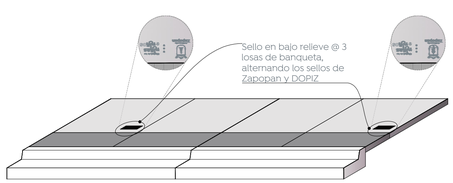

2 Sellos oficiales en banqueta

Escala 1:50

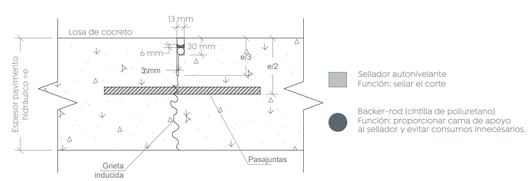

5 Detalle de junta constructiva

Escala 1:5

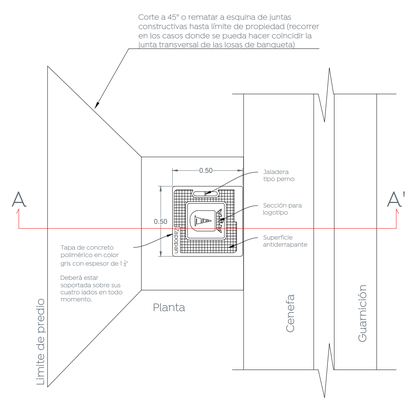

7 Detalle de descarga domiciliaria

Escala 1:20

Gobierno de Zapopan

Ciudad de las niñas y niños

Obras Públicas e Infraestructura
Gestión Integral de la Ciudad

Macrolocalización:

Microlocalización:

Alcances generales:

Nombre del proyecto:

Pavimentación con concreto hidráulico de las calles las Torres/Jacarandas y Carlos Rivera Aceves, incluye: modernización de redes básicas de alcantarillado, conducción y distribución, infraestructura urbana y obras complementarias, colonia Vistas del Centinela, Municipio de Zapopan, Jalisco

Contenido del plano:

Planta, secciones, detalles tipo, estructura de pavimento y modulación de losas.

No. Contrato:

DOPI-MUN-R33-PAV-LP-014-2024

Director de Obras Públicas e Infraestructura:

Ing. Ismael Jáuregui Castañeda

Jefe de la Unidad de Estudios y Proyectos:

Arq. Edwin Aguiar Escatel

Responsable del proyecto:

Arq. Luis Antonio Brena García

Ubicación:

Colonia Vistas del Centinela, Municipio de Zapopan, Jalisco

Fecha: febrero 2024

Escala: Indicada

Acotaciones: Metros

Clave: DET-01