Especificaciones banqueta:

1. Banqueta de 10 cm de espesor de concreto premezclado f'c= 200 kg/cm2.
2. Corte con disco de diamante hasta 1/3 de espesor de la losa y hasta 3 mm de ancho.
3. Ingreso vehicular concreto de 10 cm de espesor pre-mezclado resistencia f'c= 200 kg/cm2 y reforzado con malla electrosoldada 6x6-10/10
4. Machuelo tipo " I " prefabricado, medidas: 12 x 25 x largo variable.
5. Arriates (considerar 1@ 2 módulos de losas de pavimento) y arbolado (Olivo negro, arrayan, guayabo-fresa 2m de altura 2" Ø base del tronco) .
6. Cenefa con adoquín forma trapecio, con medidas: 9.8 x 11.30 x 22.6 cm y 6 cm de espesor, color negro, con una resistencia de 250 kg/cm2, asentar en cama de arena fina espesor 4 cm, previo escarificado del terreno natural de 15 cm de espesor.
7. Rampa vehicular con adoquín forma trapecio, con medidas: 10 x 11 x 22 cm y 6 cm de espesor, color negro, con una resistencia de 250 kg/cm2, asentar en cama de arena fina espesor 4 cm, previo escarificado del terreno natural de 15 cm de espesor.
8. Guamición tipo "I" en sección 35-20x45 y corona de 15 cm de altura por 12x15 cm, de concreto premezclado f'c=250 kg/cm2
9. Guamición losa de ajuste en sección 45 x 20 cm de concreto f'c=250 kg/cm2, t.m.a. 19 mm, r.n, premezclado, incluye: cimbra, descimbra, colado, materiales, desperdicios, curado, mano de obra, equipo y herramienta.

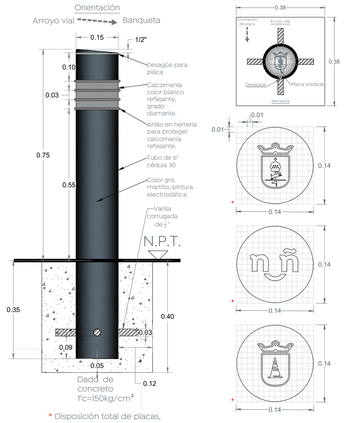

* Disposición total de placas, para bolardos en el proyecto:

Zapopan	6 = 50%
Niños y niñas	4 = 33%
Cono	2 = 17%

1 Detalle de bolardo y placa
Escala 1:10

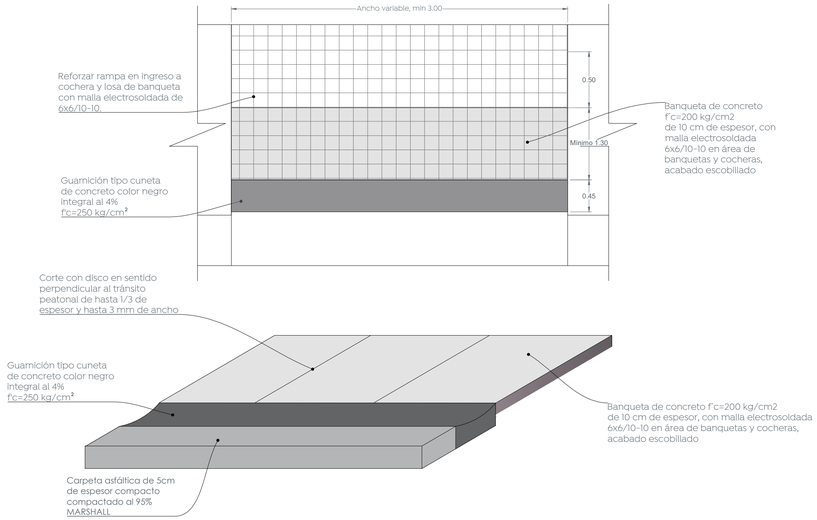

3 Detalle de rampas de cocheras
Escala 1:25

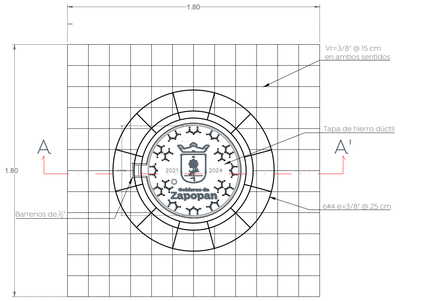

7 Detalle de brocal y tapa en pozos de visita
Escala 1:20

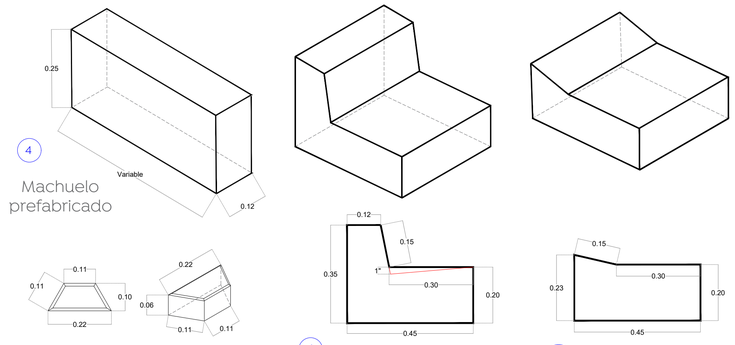

4 Machuelo prefabricado

9 Adoquín trapecio

8 Guamiciòn tipo "L" (Cuneta opcional)

10 Guamiciòn (ajuste en rampa vehicular)

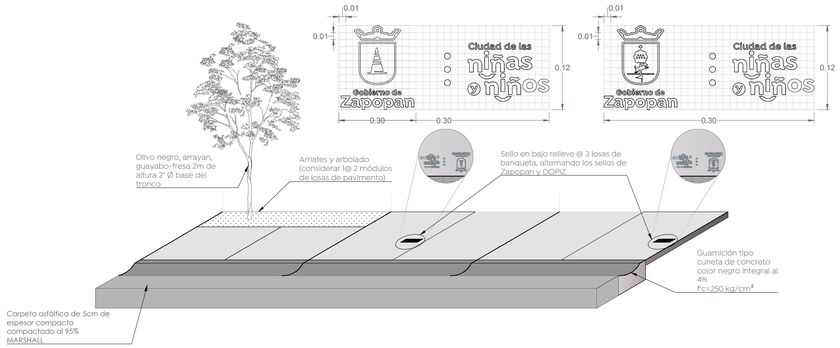

4 Detalle de configuración de banquetas
Escala 1:50

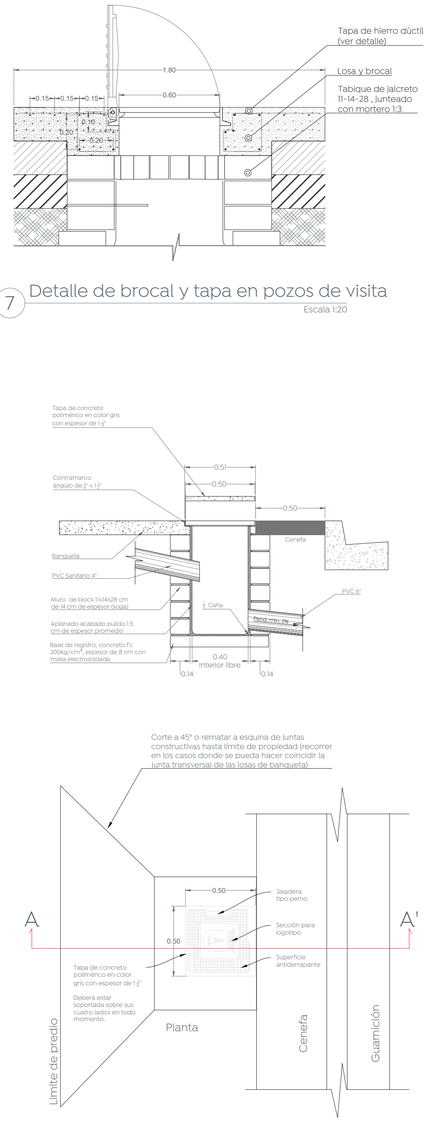

8 Detalle de descarga domiciliaria
Escala 1:20

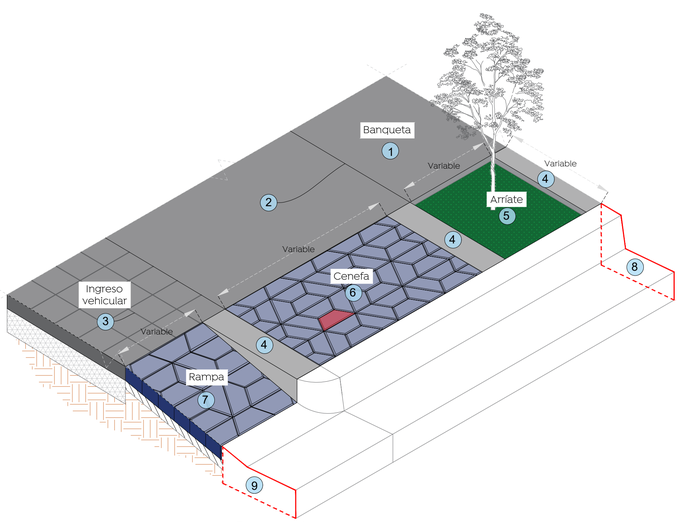

2 Banquetas
Escala 1:25

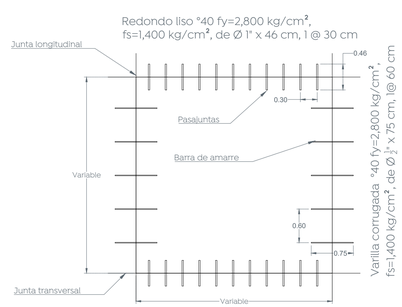

*La relación largo/ancho de las losas debe estar entre 0.71 y 1.40

5 Modulación de losas, pasajuntas y barras de amarre
Escala 1:50

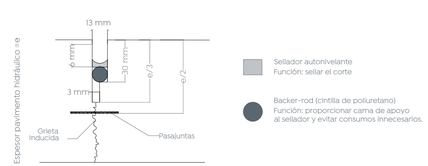

6 Detalle de junta constructiva
Escala 1:2

Gobierno de Zapopan
Ciudad de las niñas y niños
Obras Públicas e Infraestructura
Gestión integral de la Ciudad

Macrolocalización:

Microlocalización:

Alcances generales:

Nombre del proyecto:
Pavimentación con concreto hidráulico de la calle Prados de Nextipac, incluye: modernización de redes básicas de alcantarillado, conducción y distribución, infraestructura urbana y obras complementarias, Prados de Nextipac, San Francisco Tesistán, Municipio de Zapopan, Jalisco

Contenido del plano:
Detalles tipo.

No. Contrato:
DOPI-MUN-R33-PAV-LP-051-2024

Director de Obras Públicas e Infraestructura:
Ing. Ismael Jáuregui Castañeda

Jefe de la Unidad de Estudios y Proyectos:
Arq. Edwin Aguiar Escatel

Jefe de área:
Inar. Norberto Esaú Romero Joya

Responsable del proyecto:

Ubicación:
Zapopan, Jalisco

Fecha: abril 24
Escala: Indicada
Acotaciones: Metros

Clave:
DET-01