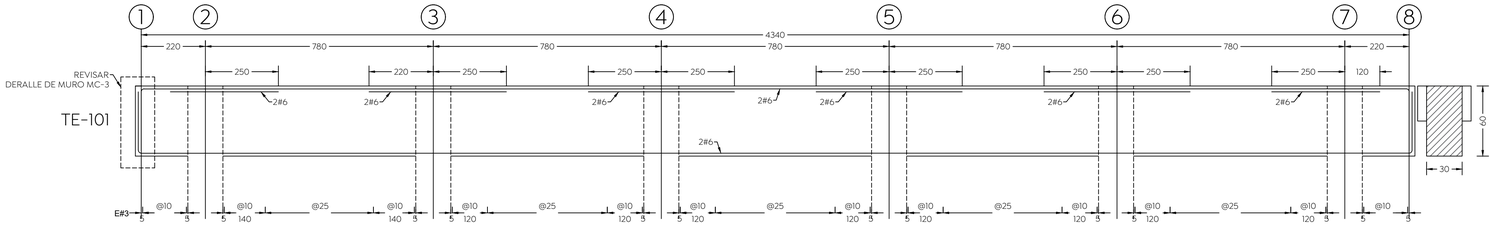

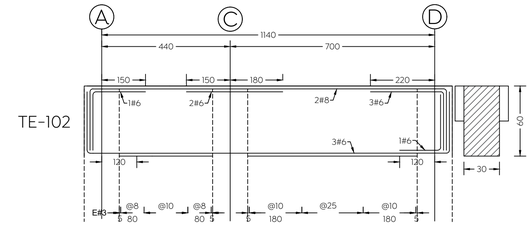

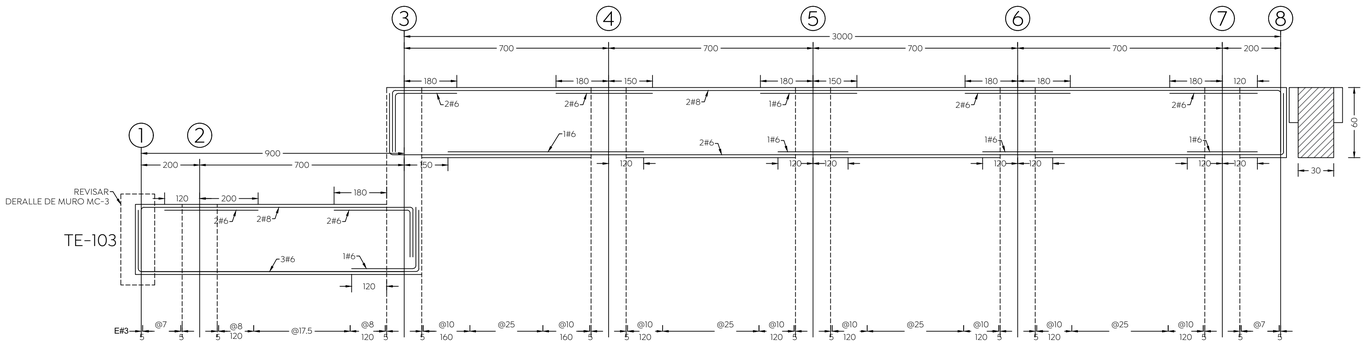

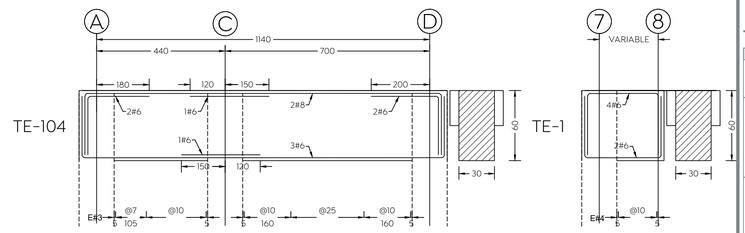

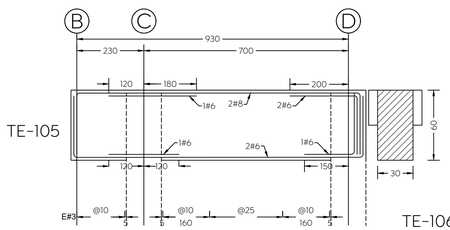

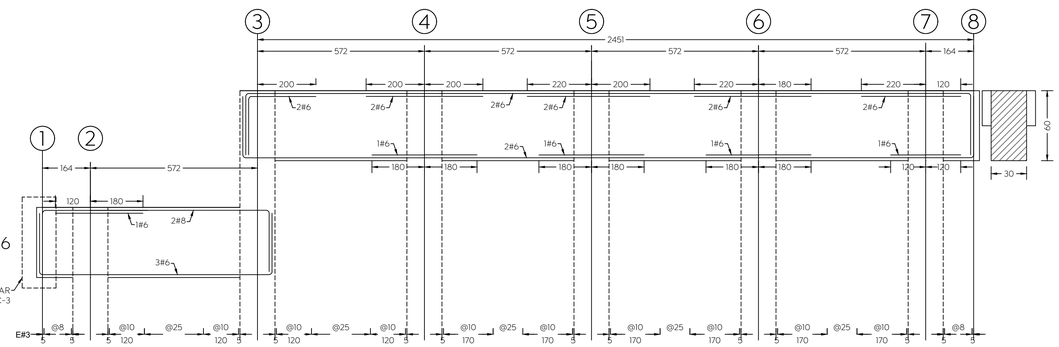

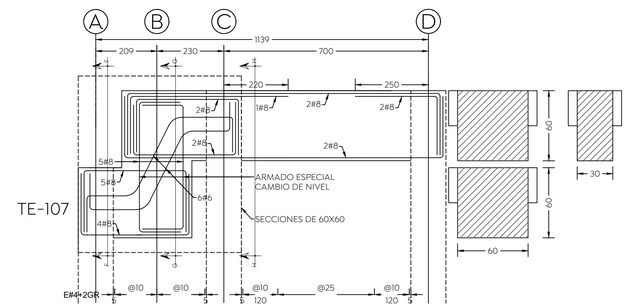

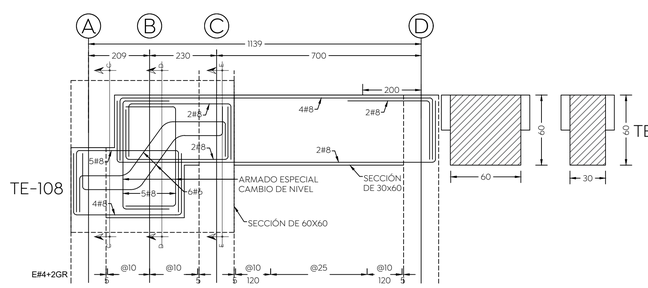

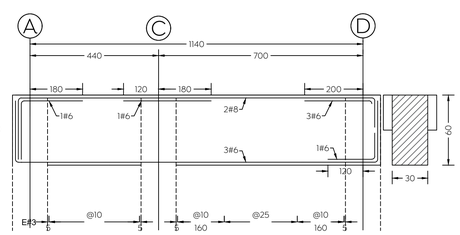

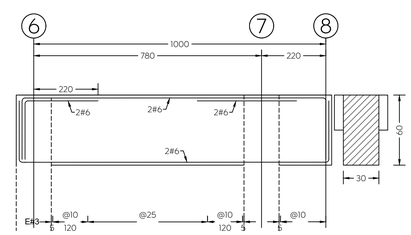

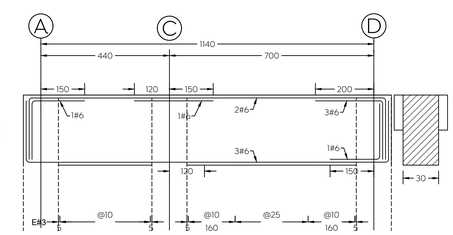

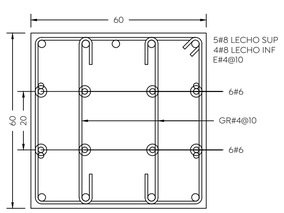

SECCIÓN C-C
ESC. 1:10 COTAS EN CM

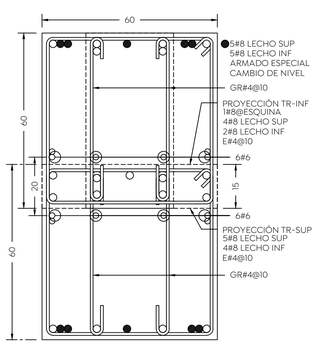

SECCIÓN D-D
ESC. 1:10 COTAS EN CM

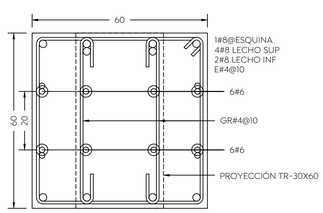

SECCIÓN E-E
ESC. 1:10 COTAS EN CM

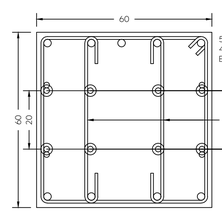

SECCIÓN F-F
ESC. 1:10 COTAS EN CM

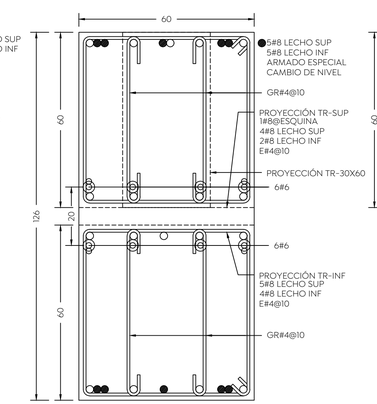

SECCIÓN G-G
ESC. 1:10 COTAS EN CM

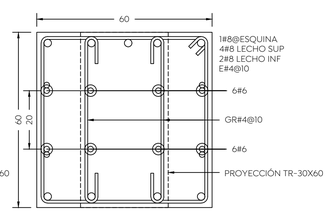

SECCIÓN H-H
ESC. 1:10 COTAS EN CM

Gobierno de Zapopan

Ciudad de las niñas y niños

Obras Públicas e Infraestructura
Gestión Integral de la Ciudad

Macrolocalización:

Microlocalización:

Especificaciones:

DATOS DE ANÁLISIS Y DISEÑO:

NORMAS:
COEFICIENTE SÍSMICO (C) = 0.468
FACTOR DE DUCTILIDAD (Q) = 4.00
FACTOR DE IMPORTANCIA: (FI)= 1.25

EL CONSTRUCTOR DEBERÁ SUJETARSE A LA NORMA LOCAL DE ZAPOPAN Y ESPECIFICACIONES DE LOS CÓDIGOS AISC (360-16, 341-16, 358-16), IMCA (5TA EDICIÓN) Y EL CÓDIGO DE LAS CONSTRUCCIONES DE CONCRETO REFORZADO ACI (318-19).
EL FABRICANTE DE ESTRCUTRUA METÁLICA DEBERÁ REALIZAR PLANOS DE INGENIERÍA DE TALLER (HABILITADO, FABRICACIÓN Y MONTAJE) DE ACUERDO CON CON ESTA INGENIERÍA BÁSICA Y DEBERÁ APEGARSE A LOS PROCESOS DE FABRICACIÓN Y CALIDAD QUE ESTABLECE AISC, AWS E IMCA.

EL CONCRETO CUMPLIRÁ LAS CARACTERÍSTICAS Y ESPECIFICACIONES (NMX-C-403-ONNCCE)
EL TAMAÑO MÁXIMO NOMINAL DEL AGREGADO GRUESO NO SERÁ SUPERIOR A:
a) 1/5 DE LA SEPARACIÓN MENOR ENTRE LOS LADOS DE LA CIMBRA, NI DE:
b) 1/3 DEL PERALTE DE LA LOSA.
c) 3/4 DEL ESPACIAMIENTO MÍNIMO LIBRE ENTRE LAS VARILLAS O ALAMBRES INDIVIDUALES DE REFUERZO O PAQUETES.
EL CONCRETO QUE SEA EXPUESTO A SALES DESCONGELANTES, AGUA SALOBRE, AGUA DE MAR, O SALPICADURAS DE ESTAS FUENTES DEBERÁ CUMPLIR CON LA RELACIÓN AGUA/CEMENTO=0.40 SIN AIRE INCLUIDO.

EN CASO DE DISCREPANCIA ENTRE LAS DIMENSIONES A ESCALA Y EN LOS PLANOS Y LOS NÚMEROS DE LAS ACOTACIONES, REGIRÁN LOS NÚMEROS.

LONGITUD DE TRASLAPE PARA VARILLA INDIVIDUAL (cm)

# VARILLA	LECHO SUPERIOR	LECHO INFERIOR
#3	65	65
#4	90	90
#5	110	110
#6	130	130
#8	220	170

LAS LONGITUDES DE TRASLAPE DEBERÁN MULTIPLICARSE POR 1.20 EN PAQUETES DE 3 VARILLAS, Y POR 1.33 EN PAQUETES DE 4 VARILLAS.

NO SE TRASLAPARÁ MÁS DEL 50% DE LAS VARILLAS DE CADA LECHO DENTRO DE UNA ZONA IGUAL A UNA LONGITUD DE TRASLAPE SECCIÓN 25.5.2.1 ACI 318-19.

GANCHO ESTANDAR PARA REFUERZO PRINCIPAL

# VARILLA	DIÁMETRO MÍNIMO DE DOBLEZ
#3 AL #8	6 DIÁMETROS
#9 AL #11	8 DIÁMETROS

GANCHO ESTANDAR PARA ESTRIBOS

# VARILLA	DIÁMETRO MÍNIMO DE DOBLEZ
#2 AL #5	4 DIÁMETROS
DE MÁS	VER TABLA ANTERIOR

RECUBRIMIENTOS MÍNIMOS PARA ACERO DE REFUERZO

EN DALAS Y CASTILLOS	2.0 cm
EN TRABES Y COLUMNAS DE MARCOS	4.0 cm
EN TRABES SECUNDARIAS, NERVADURAS, LOSAS Y MUROS	2.0 cm
EN ELEMENTOS EN CONTACTO CON EL TERRENO	7.5 cm
EN ELEMENTOS EN CONTACTO CON AGUA O INTEMPERIE	5.0 cm

NOTA: ESTE PLANO Y SU CONTENIDO ES PARA CONSULTA E INFORMACIÓN EXCLUSIVAMENTE ESTRUCTURAL; LAS COTAS, NIVELES, PAÑOS DE COLADOS Y DEMÁS INFORMACIÓN RELATIVA A TRAZOS, DEBERÁN CONSULTARSE LOS PLANOS ARQUITECTÓNICOS CORRESPONDIENTES. EN CASO DE EXISTIR ALGUNA DISCREPANCIA CON ESTE, FAVOR DE CONSULTAR AL DESPACHO ESTRUCTURAL.

DISTANCIA MÍNIMA DESDE EL CENTRO DEL AGUJERO ESTANDAR AL BORDE DE LA PARTE CONECTADA CONECTADA

DIÁMETRO NOMINAL DEL SUJETADOR mm	pulg	BORDES CIZALLADO mm	BORDES LAMINADOS DE PLACAS, PERFILES, BARRAS O BORDES CORTADOS CON GAS mm
12	1/2"	22	19
16	5/8"	29	22
20	3/4"	32	25
22	7/8"	38	29
25	1"	44	32
28	1 1/8"	51	38
32	1 1/4"	57	41
38	1 1/2"	1.75d	1.25d

*LA DISTANCIA MÁXIMA DESDE EL CENTRO DEL SUJETADOR AL BORDE MÁS PRÓXIMO ES DE 12 VECES EL ESPESOR DE LA PLACA, SIN EXCEDER DE 152 MM (6").
*LA DISTANCIA MÍNIMA ENTRE CENTROS DE AGUJEROS NO SERÁ MENOR DE 3 VECES EL DIÁMETRO NOMINAL DEL SUJETADOR.
*EL DIÁMETRO DEL AGUJERO SERÁ (1/16") MAYOR QUE EL DIÁMETRO DEL NOMINAL DEL SUJETADOR.

TAMAÑO MÍNIMO DE SOLDADURAS DE FILETE

ESPESOR MÁS GRUESO DE LAS PARTES UNIDAS MM.	TAMAÑO MÍNIMO DEL CATETO DE LA SOLDADURA DE FILETE MM.
HASTA 6 (1/4") INC.	3
MÁS DE 6 HASTA 13 (1/2")	5
MÁS DE 13 HASTA 19 (3/4")	6
MÁS DE 19	8

Nombre del proyecto:
Construcción del Centro Comunitario denominado San Miguel, más obras complementarias, etapa 01, frente 01, ubicado en la colonia Vistas del Centinela, Municipio de Zapopan, Jalisco

Contenido del plano:
Alzado de trabes

No. Contrato:
DOPI-MUN-PP-IM-LP-062-2024

Director de Obras Públicas e Infraestructura:
Ing. Ismael Jáuregui Castañeda

Jefe de la Unidad de Estudios y Proyectos:
Arq. Edwin Aguiar Escatel

Jefe de área:
Ing. Adhad Yigael Gurrola Soto

Responsable del proyecto:
Ing. Salvador Hernández Pacheco

Ubicación:
Confluencia de calles: Camino a la mesa, Carlos Rivera Aceves y Las Torres, en la colonia Vistas del Centinela, municipio de Zapopan, Jalisco

Norte:

Fecha: Junio 2024
Escala: Indicada
Acotaciones: Indicada
Clave:
Revisión: 00
Número: ES-08