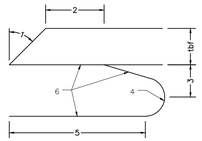

DETALLE AGUJERO DE ACCESO

1.– BISEL TAL Y COMO SE REQUIERE POR EL AWS D1.1 PARA SOLDADURA DE PENETRACIÓN COMPLETA.

2.– VALOR MAYOR ENTRE tbf o" 1/2" (+ 1/2 tbf o" – 1/4 tbf)

3.– 3/4 tbf A tbf, 3/4" MÍNIMO (+ 1/4")

4.– 3/8" RADIO MÍNIMO (+SIN LÍMITE MENOS 0)

5.– 3 tbf (+ 1/2")

6.– REFERIRSE AL FEMA 353 PARA DETALLES DE FABRICACIÓN, METODOS DE CORTES Y REQUERIMIENTOS DE RUGOSIDAD

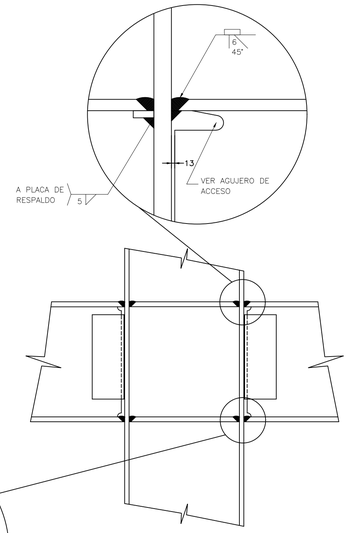

DETALLE REFUERZO DE SOLDADURA EN AGUJERO DE ACCESO EN ENTREPISO

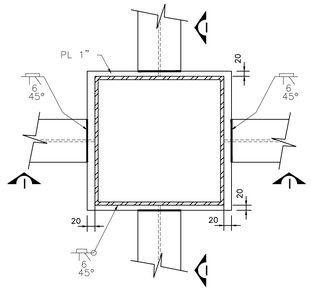

PLANTA CONEXION A MOMENTO TIPO 1
(A NIVEL DE AZOTEA)

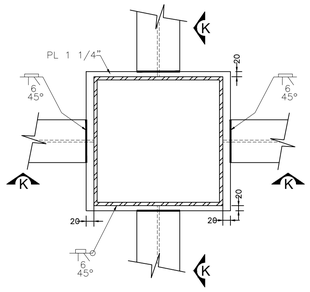

PLANTA CONEXION A MOMENTO TIPO 2
(A NIVEL DE ENTREPISO)

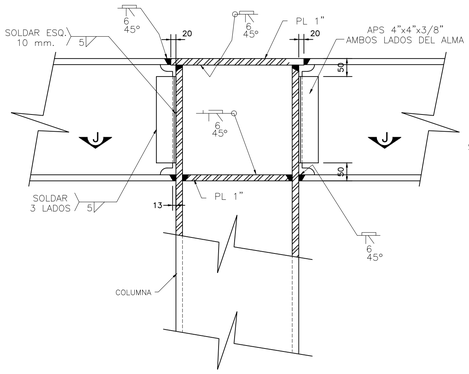

SECCION I-I

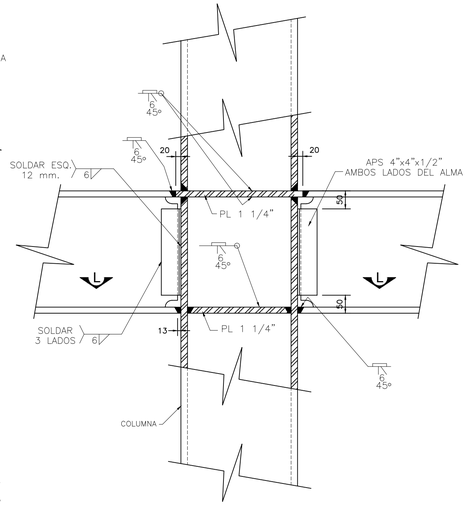

SECCION K-K

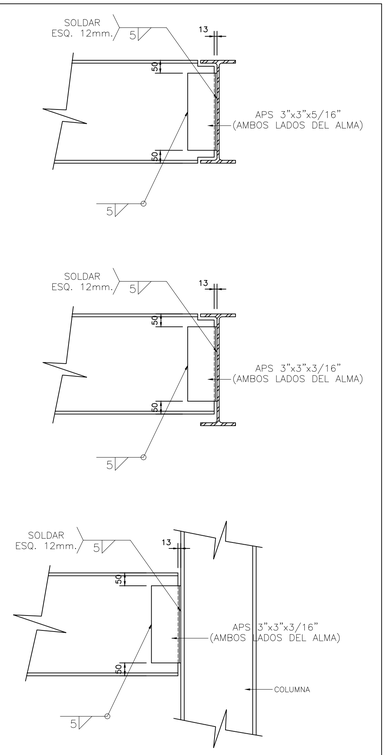

DETALLES TIPICOS DE CONEXION A CORTANTE

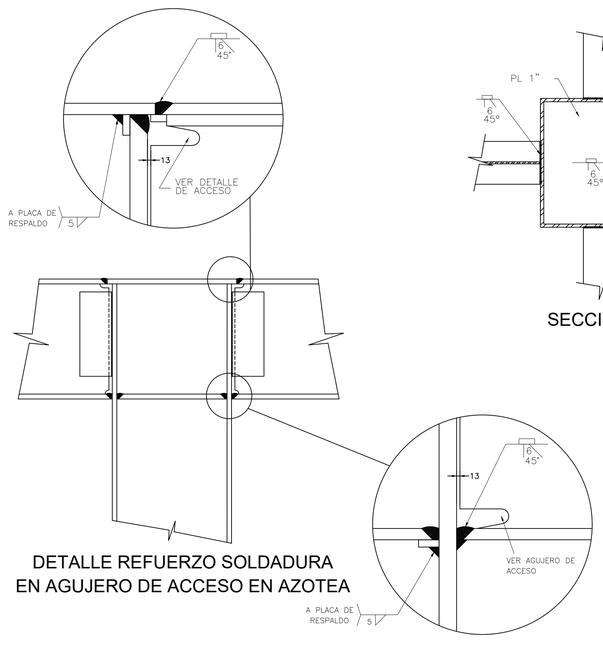

DETALLE REFUERZO SOLDADURA EN AGUJERO DE ACCESO EN AZOTEA

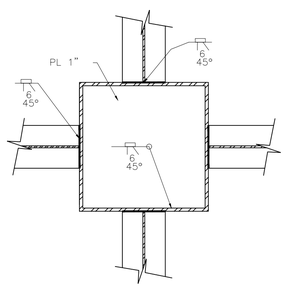

SECCION J-J

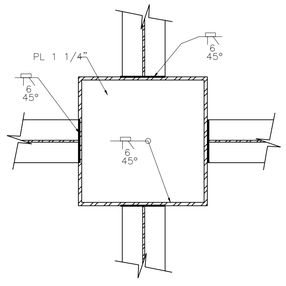

SECCION L-L

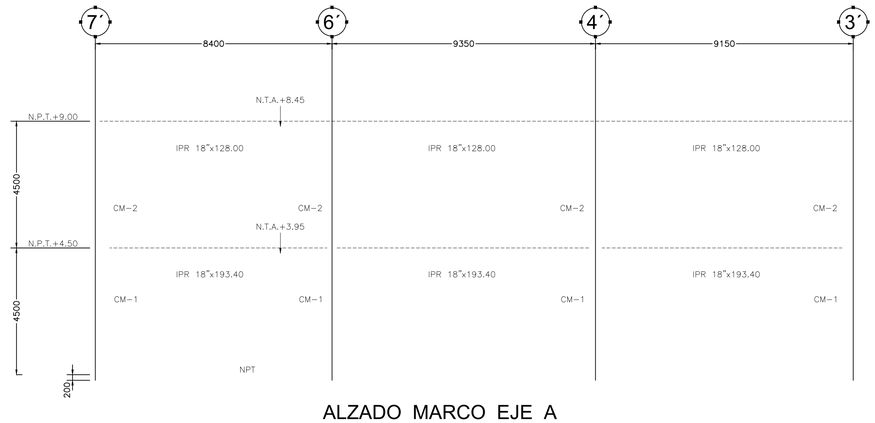

ALZADO MARCO EJE A
ESC. 1:100

Gobierno de Zapopan
Ciudad de las niñas y niños
Obras Públicas e Infraestructura
Gestión integral de la Ciudad

Macrolocalización:

Microlocalización:

Especificaciones:

Nombre del proyecto:
Adecuación Museográfica-Técnica-Arquitectónica y obras complementarias del Palacio Municipal, etapa 1, ubicado en la confluencia de la Avenida Hidalgo y calle Benito Juárez, colonia Centro Histórico, Municipio de Zapopan, Jalisco

Contenido del plano:
Alzados y detalles

No. Contrato:
DOPI-MUN-RM-IM-LP-043-2024

Director de Obras Públicas e Infraestructura:
Ing. Ismael Jáuregui Castañeda

Jefe de la Unidad de Estudios y Proyectos:
Arq. Edwin Aguiar Escatel

Jefe de área:
Ing. Adhad Yigael Gurrola Soto

Responsable del proyecto:
Ing. Salvador Hdz. Pacheco

Ubicación:
Av. Hidalgo, Zapopan, 45100 Zapopan, Jalisco

Norte:

Fecha: Agosto 2024
Escala: Indicada
Acotaciones: Metros
Revisión: 00
Clave:
Número: ES-05