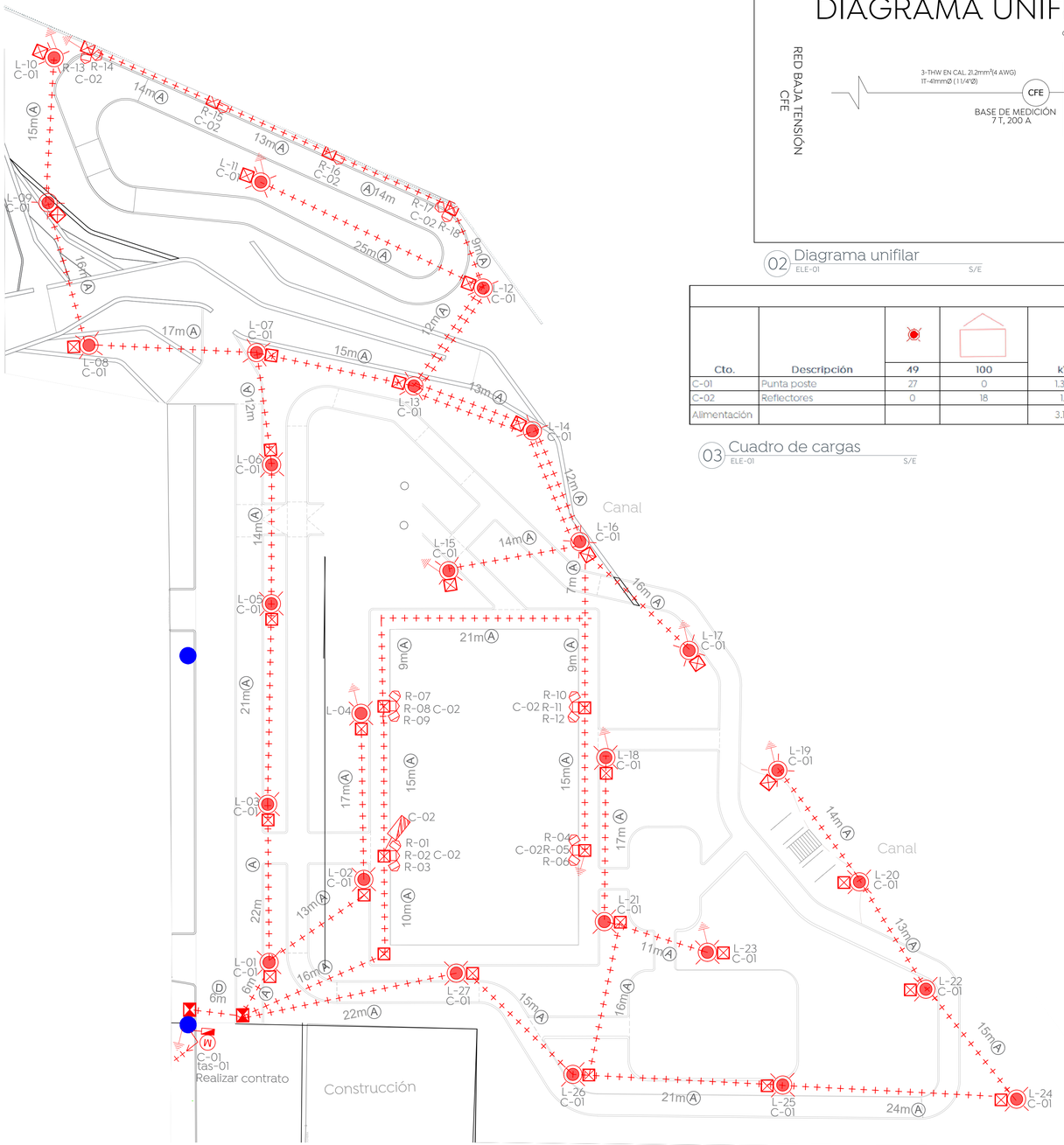

01 Planta eléctrica
ELE-01 Escala 1:250

DIAGRAMA UNIFILAR MUNICIPAL A.P. (A)

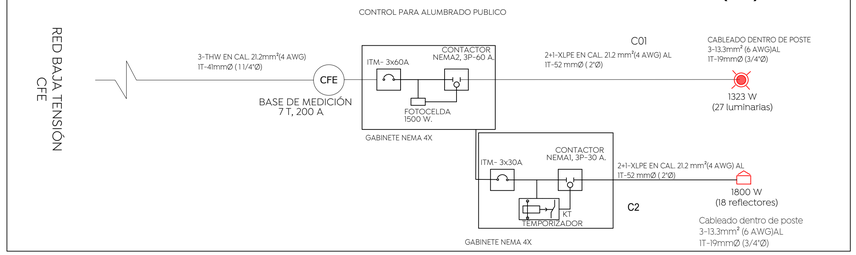

02 Diagrama unifilar
ELE-01 S/E

Control de alumbrado tamaño NEMA 4X 60A

Cto.	Descripción	49	100	kW	Voltaje (V)	Fases	Corriente (I)	Conductor Fase	Material	Sección mm2	Conductor T.F. (AWG)	Protección (A)	Fases A	Fases B
C-01	Punta poste	27	0	1.323	240	2	5.5	4	AL	21.2	4 AL	3x60A	1.323	1.323
C-02	Reflectores	0	18	1.8	240	2	7.5	4	AL	21.2	4 AL	3x30A	1.8	1.8
Alimentación				3.123	240	2	13.0	4	AL	21.2	4 AL	3x60A	3.123	3.123

03 Cuadro de cargas
ELE-01 S/E

Cédula de cableado y ductos

Clave	Descripción
A	Cable de aluminio aislamiento XLP-600 tipo 2+1 calibre 2x4 AWG (F) + 1X4 (TF) en tubo PAD RD de 53 mm Ø.
B	Cable de aluminio aislamiento XLP-600 tipo 2+1 calibre 2x4 AWG (F) + 1X4 (TF) en tubo PAD RD de 53 mm Ø, más un ducto de reserva de 53 mm Ø en cruce de calle.
C	Cable de aluminio XHHW-2, 600 V, monopolar, 2F calibre 6+1 TF calibre 6 AWG en tubo PAD RD 19 de 35 mm Ø, cableado de registro a luminaria por el interior del poste.

04 Cédula de cableado
ELE-01 S/E

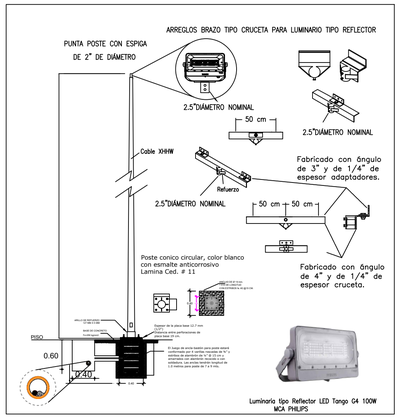

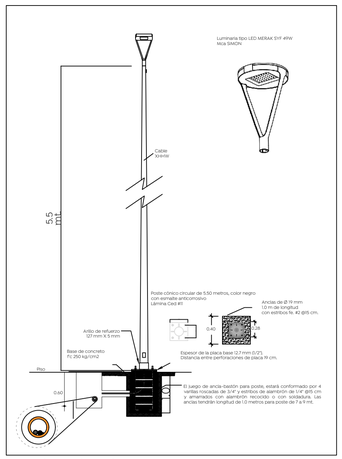

06 Luminaria propuesta
ELE-01 S/E

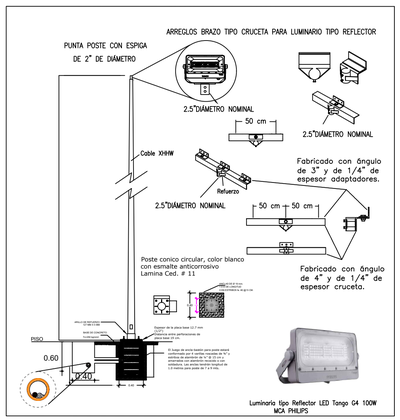

05 Reflector propuesto
ELE-01 S/E

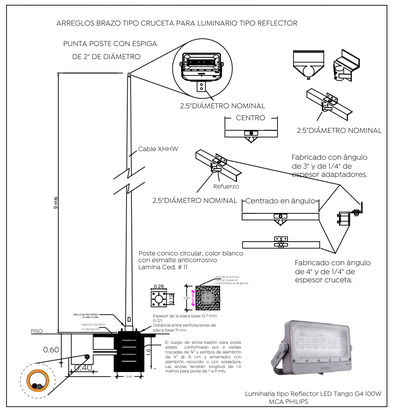

Gobierno de Zapopan
Ciudad de las niñas y niños
Obras Públicas e Infraestructura
Gestión Integral de la Ciudad

Macrolocalización:

Microlocalización:

Simbología:

Símbolo	Descripción
(X)	Poste de concreto reforzado de CFE existente (x): Número consecutivo de poste indicado
(X) (Y) KVA (Z) F	Transformador tipo poste de alumbrado: (E) No. de transformador (Y) Capacidad en KVA (Z) No. de fases
+ + −	Línea subterránea de alumbrado conductor aluminio aislamiento XLP-600v, 2C/1N, calibre y diámetro de tubería indicado en cédula de cableado.
(tas-X)	Transición aéreo-subterránea en baja tensión, para alumbrado. (x): Número consecutivo de transición indicado
	Registro prefabricado de concreto de 40x60x80 cm, marco y contramarco de fierro ángulo galvanizado por inmersión en caliente en cruce de calle.
	Registro prefabricado de concreto de 40x40x60 cm, marco y contramarco de fierro ángulo galvanizado por inmersión en caliente.
	Sistema de tierra física compuesto por varilla para tierra de 16x3050 mm protocolizada, soldadura fundente #80 y cable ASCT No. 9.
M (C-01)	Medición y control para alumbrado integrado por gabinete Nema 4X de 40X30X20 cm, interruptor termomágnetico en caja moldeada de 3 polos 60 A, contactor electromagnético 3 polos, sin gabinete, tamaño Nema 2, 60 A clase 8502, 600v, bobina a 220v. Deberá cumplir todas las especificaciones indicadas por el departamento de alumbrado público.
(C-02)	Medición y control para alumbrado integrado por gabinete Nema 4X de 40X30X20 cm, interruptor termomágnetico en caja moldeada de 3 polos 30 A, contactor electromagnético 3 polos, sin gabinete, tamaño Nema 1, 30 A clase 8502, 600v, bobina a 220v. Deberá cumplir todas las especificaciones indicadas por el departamento de alumbrado público.
	Línea aérea existente de alumbrado
	Luminario punta poste, opera modulo integrado LED, 49 120-277V, 4000K, IP66, IK10, MERAK SYF MOD. MERSYF-GTF-5-VS-NDL-49W350-1AMXR-1-C1-BKMATE, montaje sobre poste A 5.5 m de altura.
	Montaje de luminaria LED tipo reflector, modelo Tango G4 LED Flood 100W, potencia de 100 watts, 220-240 volts, 50-60 Hz, 4,000°K, cubierta de policarbonato. Catalogo BVP431 LED36/NW 220-240V 100W SWB GM, en línea sobre brazo tipo crucета de perfil estructural. Instalada en poste metálico cónico circular a 9 mts. preparada a niple 2" diámetro. Proyectada. Ver detalles constructivos.

La Dirección de Alumbrado Público del Municipio de Zapopan revisó y da visto bueno al presente proyecto de alumbrado público con vigencia de un año a partir del _____ de _____ del 20___

Revisó

Validó

Revisó proyecto

Validó área técnica

Vo. Bo.

Vo. Bo. Dirección de Alumbrado Público de Zapopan

Nombre del proyecto:
Construcción del parque local denominado Juan Gil Preciado, más obras complementarias, ubicado en la confluencia de las calles Rusia, Nueva Orleans, colonia Vicente Guerrero, Nuevo México, Municipio de Zapopan, Jalisco.

Contenido del plano:
Proyecto eléctrico parque Juan Gil Preciado primera etapa

No. Contrato:
DOPI-MUN-PP-ID-LP-033-2024

Director de Obras Públicas e Infraestructura:
Ing. Ismael Jáuregui Castañeda

Jefe de la Unidad de Estudios y Proyectos:
Arq. Edwin Aguiar Escatel

Jefe de área:
Ing. Adhad Yigael Gurrola Soto

Proyectista:
Ing. Vanessa Guadalupe Martínez López

Ubicación:
Calle Nueva Orleans,45134, Nuevo Mexico, Zapopan, Jal.

Fecha: Junio 2024
Escala: Indicada
Acotaciones: Metros
Clave: ELE-01-F1