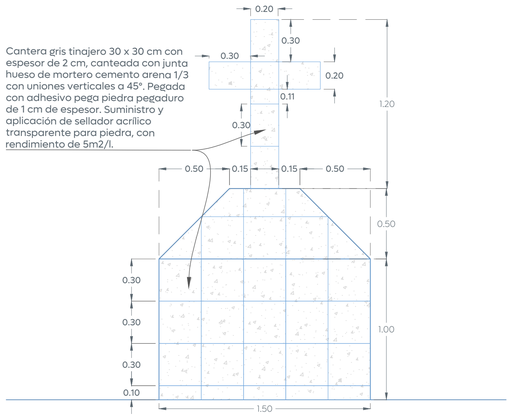

Elevación Oriente-Poniente

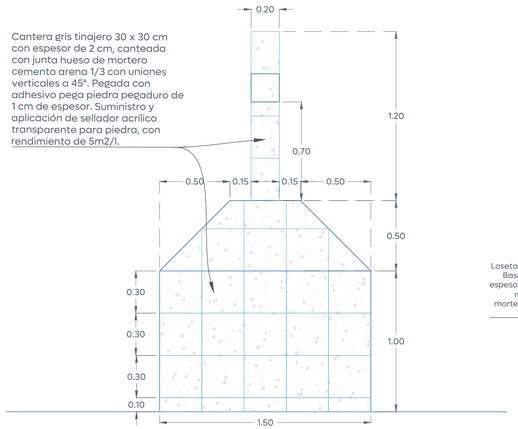

Elevación Norte-Sur

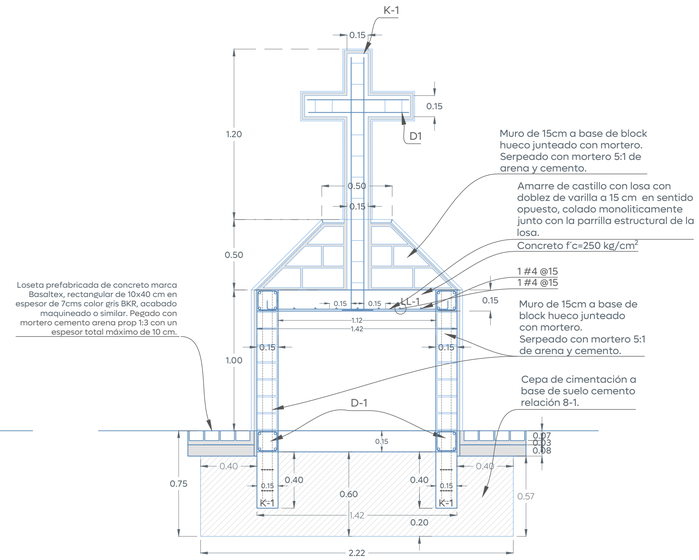

Sección Transversal

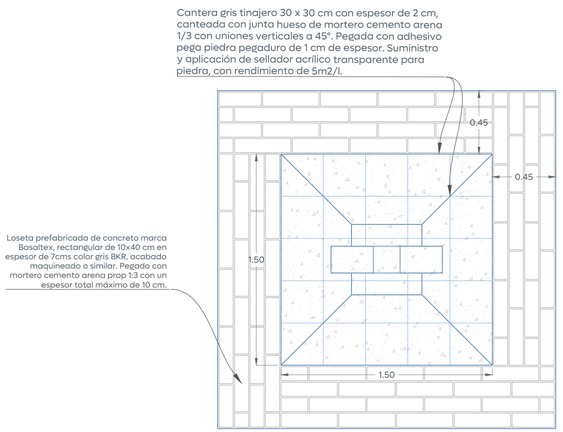

Planta

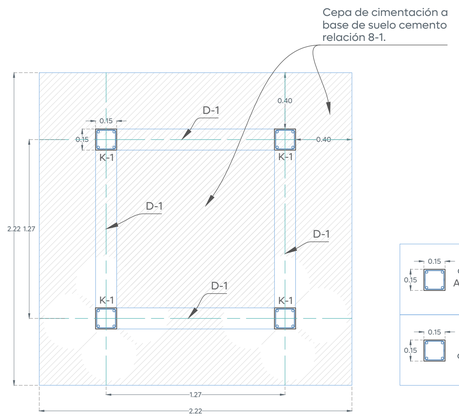

Cepa de Cimentación

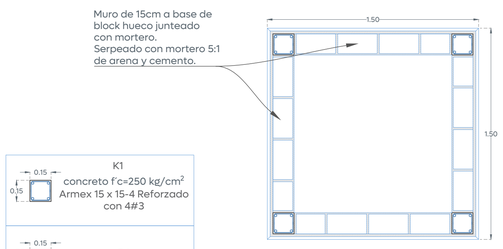

Planta Estructura

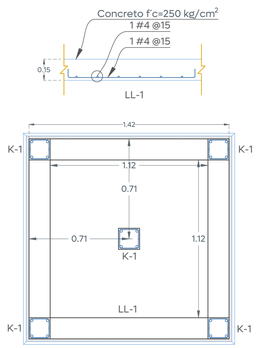

Planta Estructura Losa llena

K1
concreto f´c=250 kg/cm²
Armex 15 x 15-4 Reforzado con 4#3

D1
concreto f´c=250 kg/cm²
Armex 15 x 15-4

17 Detalle Cruz Atrial

1:20

0 0.25 1.0
0.50 0.75 1.5
1:20

Gobierno de Zapopan

Ciudad de las niñas y niños

Obras Públicas e Infraestructura
Gestión Integral de la Ciudad

Macrolocalización:

Microlocalización:

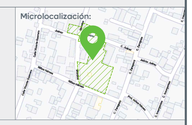

Simbología:

Plaza Pública

Nombre del proyecto:
Rehabilitación urbana y mejoramiento de la Plaza Pública y Quiosco de San Francisco de Ixcatán, más obras complementarias, ubicada en la confluencia de las calles Niños Héroes y Morelos, San Francisco de Ixcatán, municipio de Zapopan, Jalisco.

Contenido del plano:
DET:17 Cruz atrial

No. Contrato:
DOPI-MUN-CUSMAX-EP-LP-003-2025

Director de Obras Públicas e Infraestructura:
Ing. Ismael Jáuregui Castañeda

Jefe de la Unidad de Estudios y Proyectos:
Arq. Edwin Aguiar Escatel

Jefe de área:
Arq. Angela Jazmín Vargas Olmedo

Empresa responsable del proyecto:
Arkicon
Arq.Erika Rodríguez Rubio

Ubicación:
San Francisco, Ixcatán, Zapopan, Jalisco.

N

Fecha: Enero 2025
Escala: Indicada
Cotas: Metros
Clave:

PL-IXC-DET10

\\nasobp.zapopan.gob.mx\Espacios Públicos\ADMINISTRACION 24-27\PLAZAS PUBLICAS\PLAZA PUBLICA IXCATAN\PLANOS DWG\PLANOS SOLAPA NUEVA\PL-IXC-DET.dwg