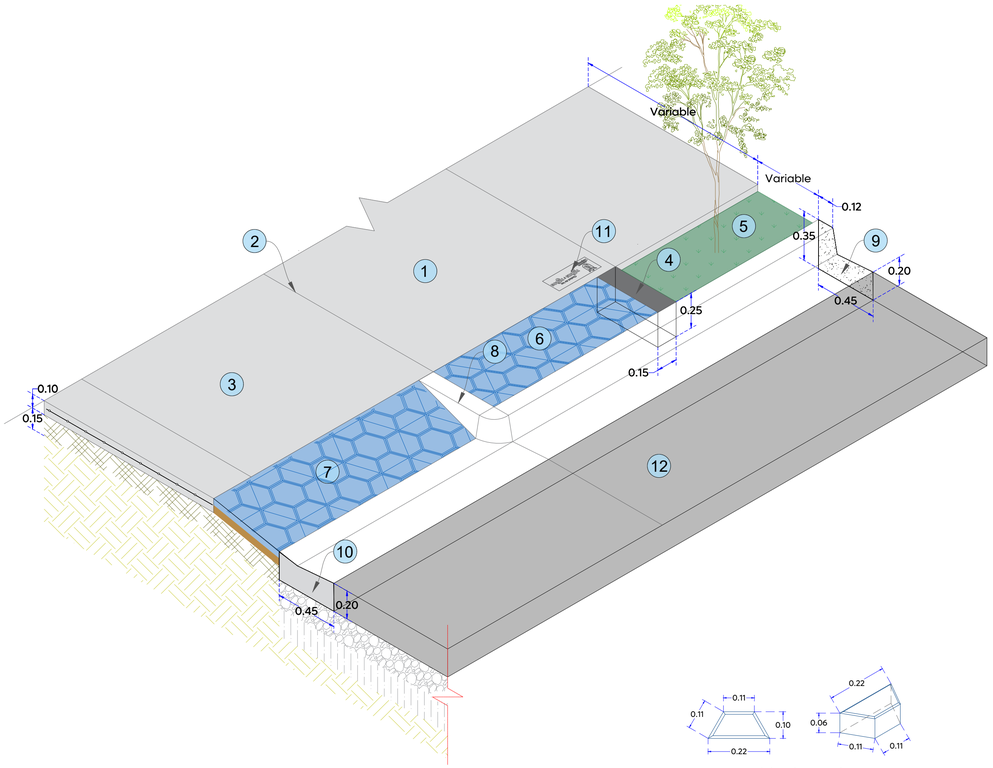

01 Isométrico especificaciones banqueta

Escala 1:25 (m)

Adoquín trapecio

02 Detalle de adoquín trapecio

Escala 1:10 (m)

Especificaciones banqueta:

1. Banqueta de 10 cm de espesor de concreto premezclado f'c= 200 kg/cm2.
2. Corte con disco de diamante hasta 1/3 de espesor de la losa y hasta 3 mm de ancho.
3. Ingreso vehicular concreto de 10 cm de espesor pre-mezclado resistencia f'c= 200 kg/cm2 y reforzado con malla electrosoldada 6x6-10/10
4. Machuelo tipo " i " prefabricado, medidas: 12 x 25 x largo variable.
5. Arriates (Arbolado: Majagua, Rosa morada, Primavera, atmosférica, callistemon, de 2 m de altura 2" Ø base del tronco). Ver sembrado en planta arquitectónica.
6. Cenefa con adoquín forma trapecio, con medidas: 10 x 11 x 22 cm y 6 cm de espesor, color negro, con una resistencia de 250 kg/cm2, asentar en cama de arena fina espesor 4 cm, previo escarificado del terreno natural de 15 cm de espesor.
7. Rampa vehicular con adoquín forma trapecio, con medidas: 10 x 11 x 22 cm y 6 cm de espesor, color negro, con una resistencia de 250 kg/cm2, asentar en cama de arena fina espesor 4 cm, previo escarificado del terreno natural de 15 cm de espesor
8. Guarnición tipo "I" en sección 15x35 cm de altura a base de concreto premezclado f'c= 300 kg/cm2.
9. Guarnición tipo "L" en sección 35-20x45 y corona de 15 cm de altura por 12x15 cm, de concreto premezclado f'c=300 kg/cm2
10. Guarnición losa de ajuste en sección 45 x 20 cm de concreto f'c=300 kg/cm2, t.m.a. 19 mm, r.n, premezclado, incluye: cimbra, descimbra, colado, materiales, desperdicios, curado, mano de obra, equipo y herramienta.
11. Sello en bajo relieve colocada a cada 3 losas de banqueta.
12. Pavimento de 20 cm de espesor de concreto hidráulico premezclado MR-48, t.m.a. 38 mm, acabado texturizado con peine de 1" de separación aproximada.

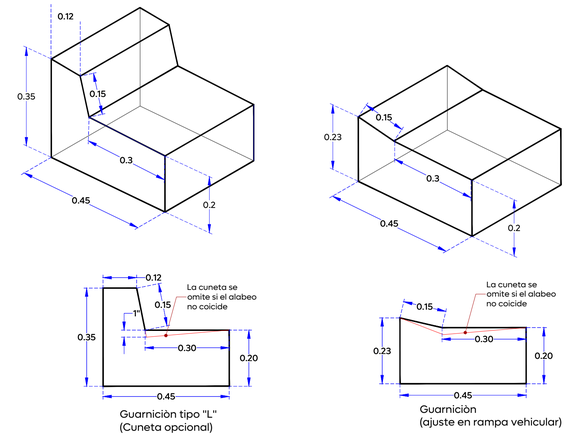

Guarniciòn tipo "L"
(Cuneta opcional)

Guarniciòn
(ajuste en rampa vehicular)

03 Detalle de guarnición

Escala 1:10 (m)

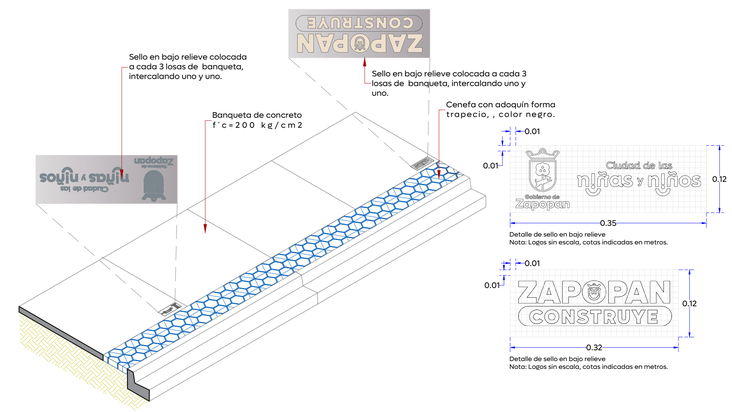

04 Isométrico posición de sellos oficiales en banqueta

1:50

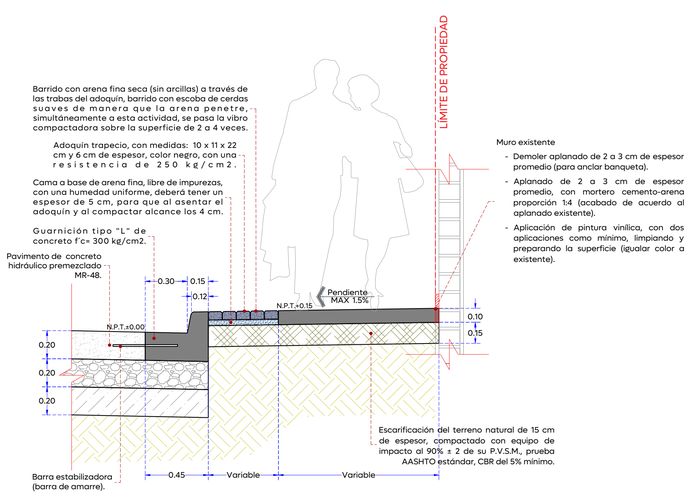

05 Detalle composición constructiva Acceso vehicular

Escala 1:20 (m)

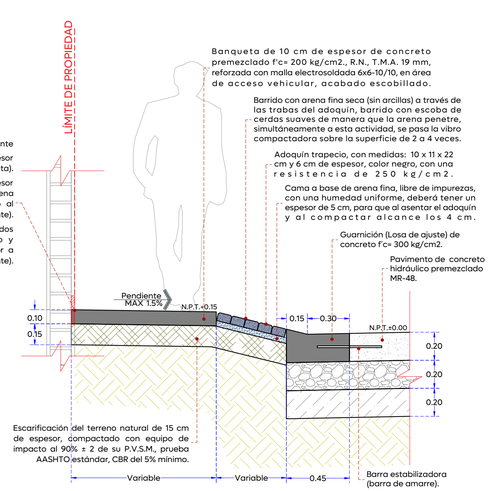

06 Detalle composición constructiva Machuelo-Banqueta

Escala 1:20 (m)

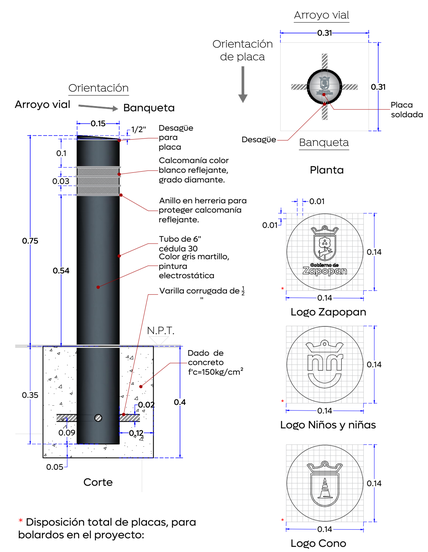

* Disposición total de placas, para bolardos en el proyecto:

Zapopan	6 = 50%
Niños y niñas	4 = 33%
Cono	2 = 17%

Recorte laser en placa de acero inoxidable espesor de 3/16"

07 Detalle de bolardo

Escala 1:10 (m)

Gobierno de Zapopan

Ciudad de las niñas y niños

Obras Públicas e Infraestructura
Gestión Integral de la Ciudad

Macrolocalización:

Microlocalización:

Alcances Generales/Simbología:

Simbología:

Vialidad

Nombre del proyecto:
Pavimentación con concreto hidráulico y mejoramiento del entorno urbano de la Av. Valdepeñas, etapa 01, frente 02, incluye: modernización de redes básicas de alcantarillado, conducción y distribución, infraestructura urbana y obras complementarias, colonia Villas Torremolinos, municipio de Zapopan, Jalisco

Contenido del plano:
Detalles

No. Contrato:
DOPI-MUN-RM-PAV-LP-026-2025

Director de Obras Públicas e Infraestructura:
Ing. Ismael Jáuregui Castañeda

Jefe de la Unidad de Estudios y Proyectos:
Arq. Edwin Aguiar Escatel

Jefe de área:
Inar. Norberto Esaú Romero Joya

Responsable del proyecto:
Inar. Norberto Esaú Romero Joya

Empresa:
BERSA INGENIERÍA Y SUPERVISIÓN
Ing. Ulises Cardenas Sosa
REPRESENTANTE TÉCNICO
INGENIERÍA TOPOGRÁFICA BERSA, S.A. DE C.V.

Ubicación:
Av. Valdepeñas, Col. Villas Torremolinos, Zapopan, Jalisco

Fecha: Febrero 2025
Escala: Indicada
Cotas: Metros

Clave:
AV- ARQ-02

C:\Users\lbrena\Documents\01 - ZAPOPAN - PROYECTOS\Proyectos\04 - 2025\01 - ENERO - MARZO\13 - MULTIANUALES - ACTUALIZACIÓN\09 - Av. Valdepeñas - Francisco Villa\02 - 14.marzo.2025\02 - TRAMO 1 - ETAPA 02\01. DWG\01 - Av.Valdepeñas (E02).ARQ.dwg