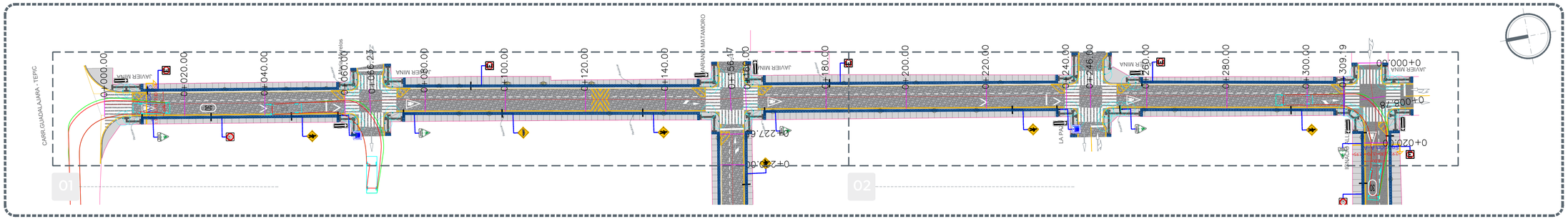

Planta general

Escala 1:500

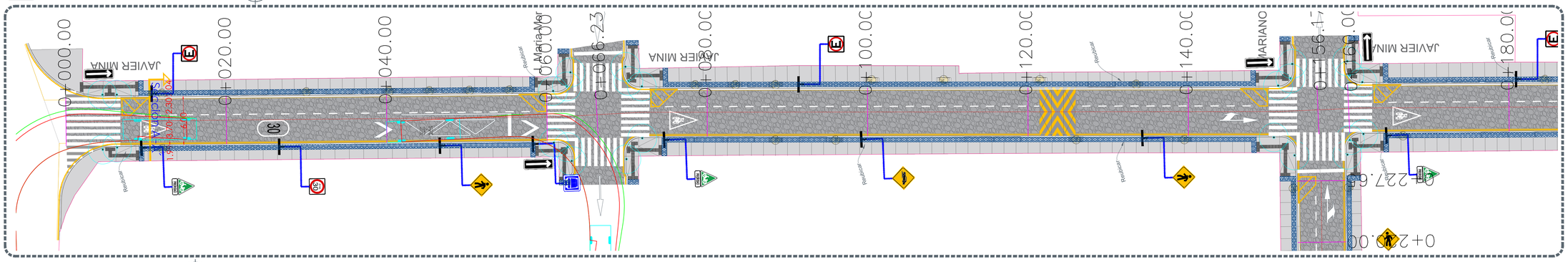

1 Planta arquitectónica

Escala 1:250

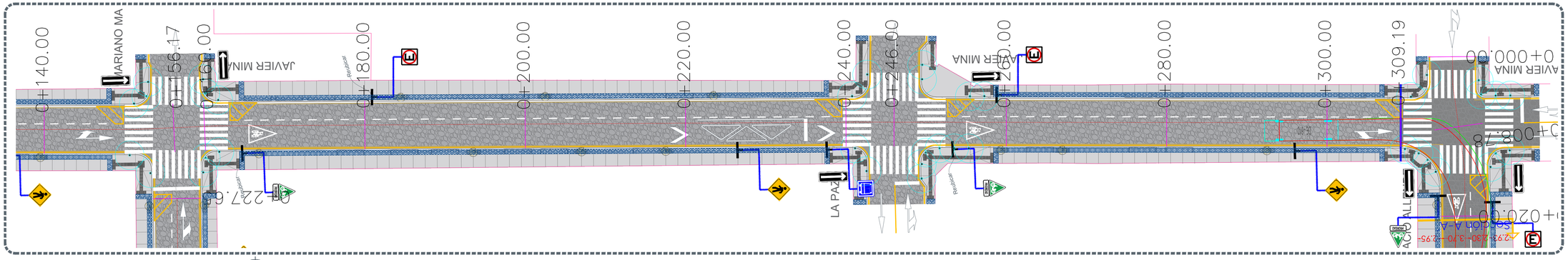

2 Planta arquitectónica

Escala 1:250

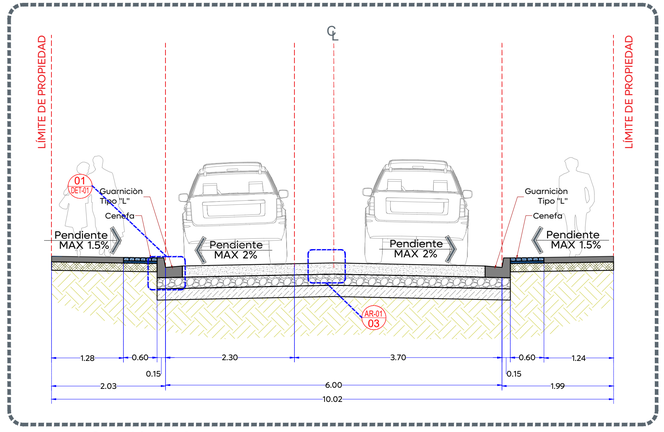

Sección A-A

Escala 1:75

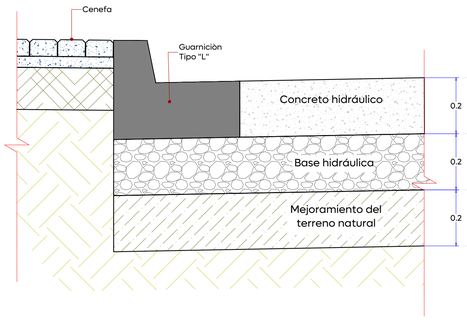

Pavimento de 20 cm de espesor de concreto hidráulico premezclado MR-45, t.m.a. 38 mm, acabado texturizado tipo "empedrado"

Base hidráulica de 100% producto de trituración, de 20 cm de espesor, compactada mínimo al 100% de su P.V.S.M., prueba aashto modificada, cbr del 80%, desgaste de los ángeles 35% máximo.

Escarificación y mejoramiento del terreno natural de 20 cm de espesor por medios mecánicos, con 25 kg/m3 de calhidra (para cumplir con calidad de subrasante) compactado al 100% ± 2 de su P.V.S.M., prueba AASHTO estándar, CBR del 20% mínimo.

3 Conformación de pavimento

Escala 1:10

Gobierno de Zapopan

Ciudad de las niñas y niños

Obras Públicas e Infraestructura
Gestión Integral de la Ciudad

Macrolocalización:

Microlocalización:

Alcances Generales:

- (A) Renovación de líneas de agua potable y alcantarillado sanitario.
- (B) Losas de rodamiento en concreto hidráulico MR y construcción de guarnición.
- (C) Construcción de banquetas, rampas, cenefa y arriate con arbolado.
- (D) Señalética horizontal y vertical.
- (E) Alumbrado público, registros, anclas, postes y luminarias.

Simbología

- 0+000.00 Cadenamiento @ 20 m
- Eje geométrico
- Límite de predio
- Banqueta (1.30 mB Mínimo)
- Cenefa (0.60 mB)
- Guarnición (0.45 mB; Concreto; Pattes guarnición)
- Reubicar postes o arboles
- llamada a detalle # de detalle # de plano (6 / AR-01)

Vialidad

Nombre del proyecto:
Modernización a la Red de Vía Urbana La Primavera: pavimentación con concreto hidráulico de la calle Javier Mina, incluye modernización de redes básicas de alcantarillado, conducción y distribución, infraestructura urbana y obras complementarias, La Primavera, municipio de Zapopan, Jalisco

Contenido del plano:
Planta, sección arquitectónica y estructura de pavimento

No. Contrato:
DOPI-MUN-RM-PAV-LP-028-2025

Director de Obras Públicas e Infraestructura:
Ing. Ismael Jáuregui Castañeda

Jefe de la Unidad de Estudios y Proyectos:
Arq. Edwin Aguiar Escatel

Jefe de área:
Inar. Norberto Esaú Romero Joya

Responsable del proyecto:
Inar. Norberto Esaú Romero Joya

Empresa:
BERSA INGENIERÍA Y SUPERVISIÓN

Ulises Cardenas Sosa
Representante técnico
INGENIERIA TOPOGRÁFICA BERSA, S.A. DE C.V.

Ubicación:
Col. La Primavera, Zapopan, Jalisco

Fecha: Febrero 2025
Escala: Indicada
Cotas: Metros

Clave:
JM-ARQ-01

c:\users\lbrena\documents\01 - zapopan - proyectos\proyectos\04 - 2025\01 - enero - marzo\24 - calle javier mina\proyecto arquitectónico\01 - 07.marzo.2025\01. dwg\01 - calle javier mina.arq