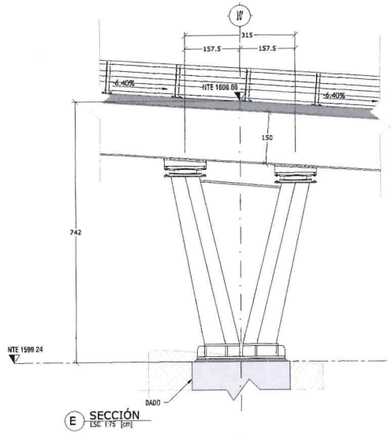

E SECCIÓN
ESC. 1:75 [cm]

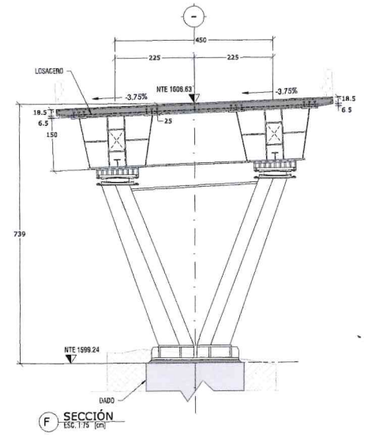

F SECCIÓN
ESC. 1:75 [cm]

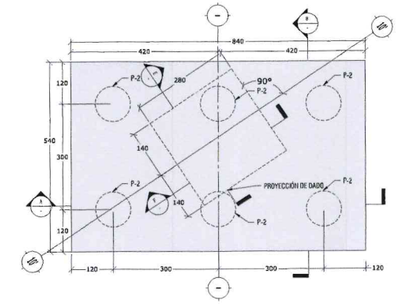

1 PLANTA DE CABEZAL EJE 10' (0+299.34)
ESC. 1:75 [cm]
f'c = 350 kg/cm²
fy = 4200 kg/cm²

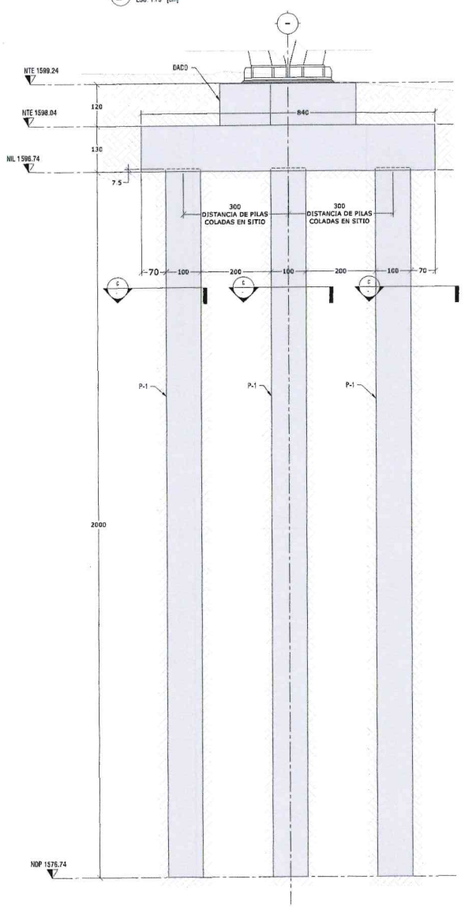

A SECCIÓN
ESC. 1:75 [cm]

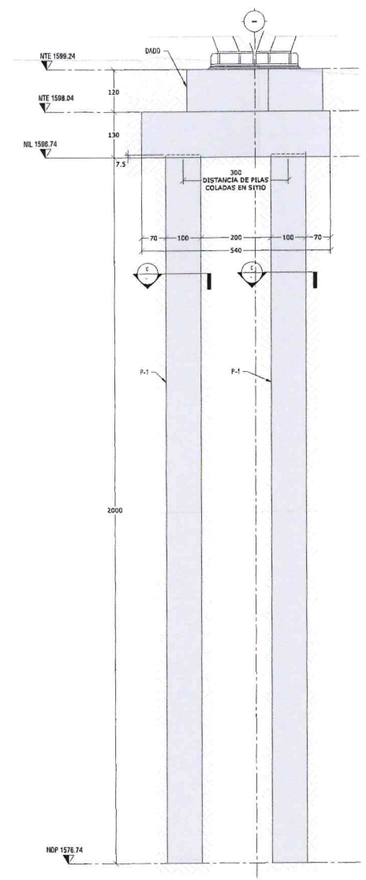

B SECCIÓN
ESC. 1:75 [cm]

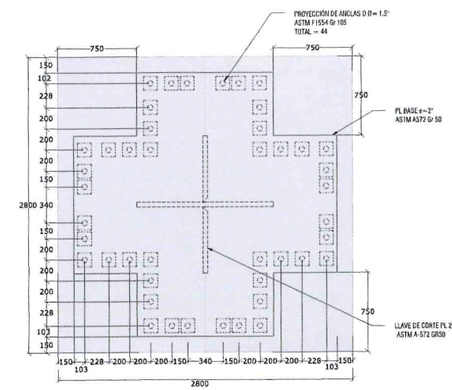

2 PROYECCIÓN DE ANCLAS EN DADO
ESC. 1:25 [mm]
f'c = 350 kg/cm²
fy = 4200 kg/cm²

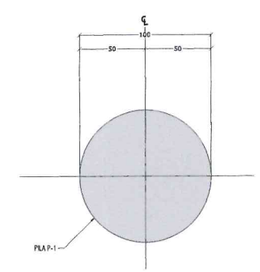

C PILA P-1 SECCIÓN
ESC. 1:20 [cm]
f'c = 300 kg/cm²
fy = 4200 kg/cm²

NOTA DE DESCABEZE:
PARA DESPLANTAR LA CIMENTACIÓN SOBRE EL CONCRETO SANO DE LA PILA, SE DEBERÁ DEJAR EN LA PARTE SUPERIOR UNA LONGITUD EXTRA DE CONCRETO, EQUIVALENTE AL 50% DEL DIÁMETRO DE LA MISMA. ESTE CONCRETO, QUE ACARREA LAS IMPUREZAS DURANTE EL PROCESO DE COLADO, PODRÁ SER REMOVIDO CON EQUIPO NEUMÁTICO HASTA 20cm ARRIBA DE LA COTA DE DESPLANTE DE LA CIMENTACIÓN; ESTOS 20cm SE DEBERÁN QUITAR EN FORMA MANUAL, PROCURANDO QUE LA HERRAMIENTA DE ATAQUE NO PRODUZCA FISURAS EN EL CONCRETO QUE RECIBIRÁ LA CIMENTACIÓN. EN CASO DE QUE LA REMOCIÓN DEL CONCRETO CONTAMINADO DE LA PILA SUE SE REALICE CON EQUIPO NEUMÁTICO, ESTE NO DEBERÁ UTILIZARSE EN FORMA VERTICAL, PARA EVITAR DAÑAR EL CONCRETO SANO

ALBA
PLANOS APROBADOS
PARA SU CONSTRUCCIÓN

ESTOS PLANOS SON DE INGENIERÍA BÁSICA, NO DEBERÁN TOMARSE PARA REALIZAR TRAZO EN OBRA, LAS COTAS Y NIVELES DEBERÁN COROBORARSE CON EL PROYECTO ARQUITECTÓNICO Y NOTIFICAR A ESTE DESPACHO EN CASO DE DIFERENCIAS.
EN CASO DE DISCREPANCIA ENTRE LAS COTAS Y MEDIDAS TOMADAS A ESCALA SIEMPRE REGIRÁN LAS PRIMERAS.

TABLA ABREVIATURAS

ABREVIATURA	DESCRIPCIÓN
C	COLUMNA CONCRETO
TR-CA	TRABE CABEZAL
DA	DADO
DET	DETALLE CONSTRUCTIVO
E	ESTRIBO
GP	GRUPA
L	LOSA BARCEDA
MCH	MURO DE CONTENCIÓN
NC	HACE COLUMNA
NAF	NIVEL DE AGUAS FREÁTICAS
NAF	NIVEL DE ARMADO DE PILA
NDCA	NIVEL DE DESPLANTE DE CABEZAL
NDD	NIVEL DE DESPLANTE DE DADO
NDDP	NIVEL DE DESCABEZE DE PILA
NDP	NIVEL DE DESPLANTE DE PILA
NDZ	NIVEL DE DESPLANTE DE ZAPATA
NPT	NIVEL DE PISO TERMINADO
NTD	NIVEL TOPE DE DADO
NTE	NIVEL TOPE DE ESTRUCTURA
NTP	NIVEL TOPE DE PILA
NSL	NIVEL SUPERIOR DE LOSA
NTN	NIVEL DE TERRENO NATURAL
NIL	NIVEL INFERIOR DE LOSA
NTN	NIVEL DE TERRENO NATURAL
R	RECUBRIMIENTO
TR	TRAZE DE CONCRETO
Z	ZAPATA
P	PILA
ZN	ZUNCHO
D	DIAFRAGMA
DI	DIAGONAL
MO	MONTANTE
TC	TRAVE CAJÓN
AS	AISLADOR SÍSMICO
AT	ATESADOR
T	ATIRSADOR LONGITUDINAL
PL	PLACA
PB	PLACA BASE
NE	NEOPRENO

SIMBOLOGÍA

	PL ACERO
	CONTINUIDAD VERTICAL Y HORIZONTAL EN ELEMENTOS
	HUECO Y DÚCTOS
	INDICA NIVEL
	SECCIÓN
	ELEMENTOS DE CONCRETO
	NIVEL DE PISO TERMINADO
	CONTRAFLECHA
	LLAMADO DE DETALLES
	SUELO
	PLANTILLA DE CONCRETO
	COLUMNA / CASTILLO

0 1.0 1.0
0.5 2.5 7.5
1:100

Gobierno de Zapopan
Ciudad de las niñas y niños
Obras Públicas e Infraestructura
Gestión Integral de la Ciudad

Macrolocalización:

Microlocalización:

Alcances Generales:

Simbología:

Diseñador/ Designer:
Ing. Sergio Jaspersen Martínez

Revisor/ Reviewer:
M.I. José Hernández Naranjo

Autorizó/ Authorized by:
M.I. Federico Alda González

Notas:

Nombre del proyecto:
Diagnostico, diseños y Proyecto Ejecutivo del Nodo Vial en Av. Patria y Av. Universidad, Municipio de Zapopan, Jalisco.

Contenido del plano:
PLANTA Y SECCIONES GEOMETRIA DE APOYO EJE 10' (0+299.34)

No. Contrato:
DOPI-MUN-RM-IM-LP-071-2024

Arq. Miguel Eduardo Echave Cerona
Representante técnico
Mtro. Arquitectura

Jefe de Área:
Ing. Salvador Hernández Pacheco

Ubicación:
Avenida Patria y Avenida Universidad
Col. Santa Isabel – Jardines Universidad
Zapopan, Jalisco

Fecha: Octubre 2024
Escala: Indicada
Cotas: Metros
Clave:
E-16