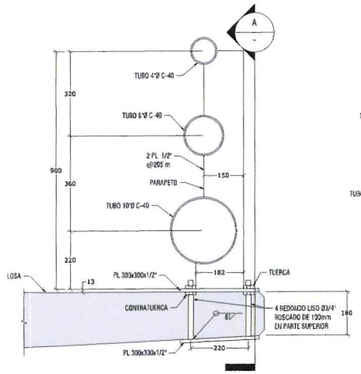

1 DETALLE ANCLAJE DE PARAPETO METÁLICO
1:10 [cm]

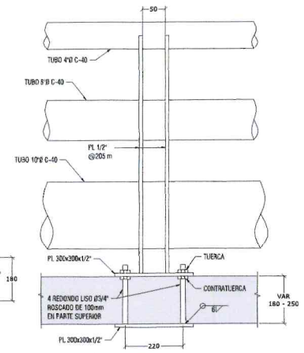

A SECCIÓN
1:10 [mm]

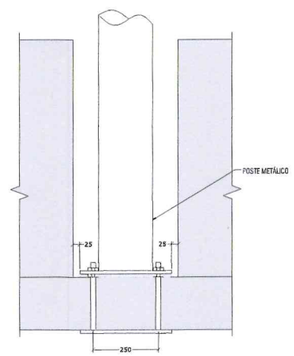

2 VISTA EN ALZADO PARAPETO METÁLICO
1:10 [mm]

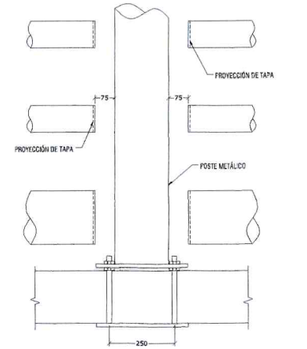

3 VISTA EN ALZADO PARAPETO METÁLICO TAPA
1:10 [mm]

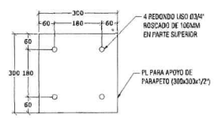

4 PLACA 300 x 300 x 1/2
ESC. 1:10 [mm]
NOTA
LAS PLACA SON DE ACERO A-36

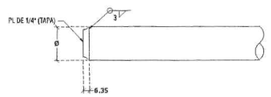

5 DETALLE DE LA TAPA
SIN ESC

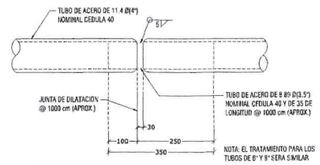

6 DETALLE DE LA JUNTA
1:100 [mm]

TABLA DE VARILLAS

(TRONCO 40) (NO INCLUYE TRASLAPES NI DESPERDICIOS)

ELEMENTO	VARS.	DIAMETRO OCTAVOS DE PULGADA	NUMERO	LONGITUD CENTIMETROS	CROQUIS CENTIMETROS	a	b	PESO KG
SECCION A-A (1m)	A	4c	4	296		130	16	11.8
	B	4c	4	231.5		55	33	9.2
	C	3c	18	100		100	N/A	10
SECCION C-C (1m)	B	4c	4	231.5		55	33	9.2
	C	3c	8	100		100	N/A	4.5
REMATE PARAPETO SECCION C-C (1m)	M	4c	4	175		135	20	7
	M1	4c	4	170		60	20	6.8
	N	4c	8	100		100	N/A	8

RESUMEN DE MATERIALES PARA 1m	UNIDAD	CANTIDAD
ACERO DE REFUERZO DE L.E. f'y=4200 kg/cm2 EN		
SECCION A-A (1m)	kg	21
SECCION B-B (1m)	kg	13.7
REMATE DE PARAPETO, SECCION C-C (1m)	kg	21.8
CONCRETO DE f'c=250 kg/cm2. EN		
SECCION A-A (1m)	m3	0.41
SECCION B-B (1m)	m3	0.28
REMATE DE PARAPETO, SECCION C-C (1m)	m3	0.3

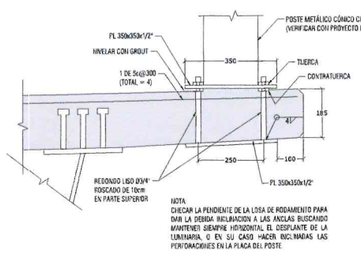

NOTA
CHECAR LA PENDIENTE DE LA LOSA DE RODAMIENTO PARA DAR LA DEBIDA INCLINACIÓN A LAS ANCLAS BUSCANDO MANTENER SIEMPRE HORIZONTAL EL DESPLANTE DE LA LUMINARIA, O EN SU CASO HACER INCLINADAS LAS PERFORACIONES EN LA PLACA DEL POSTE.

7 DETALLE REFUERZOS Y ANCLAJE LUMINARIA EN PUENTE
ESC. 1:10 [mm]

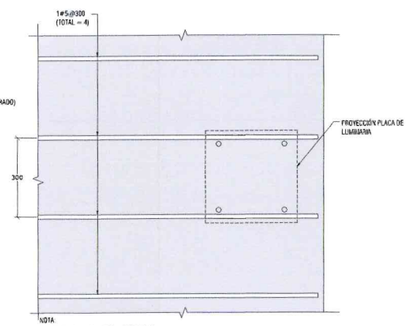

NOTA:
EL REFUERZO INDICADO ES ADICIONAL AL REFUERZO DE LA LOSA Y BANQUETAS

8 PLANTA REFUERZOS PARA LUMINARIA EN PUENTE
ESC. 1:10 [mm]

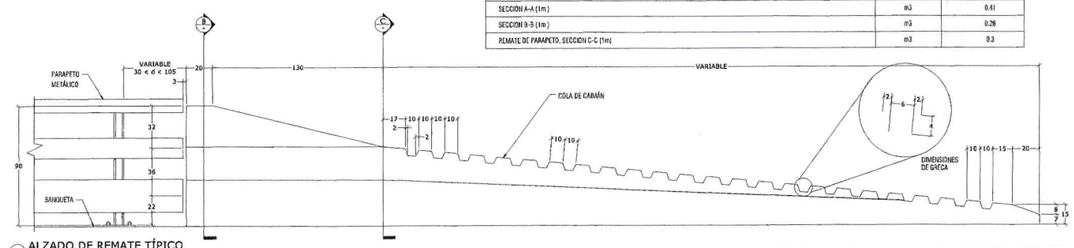

9 ALZADO DE REMATE TÍPICO
ESC. 1:20 [cm]

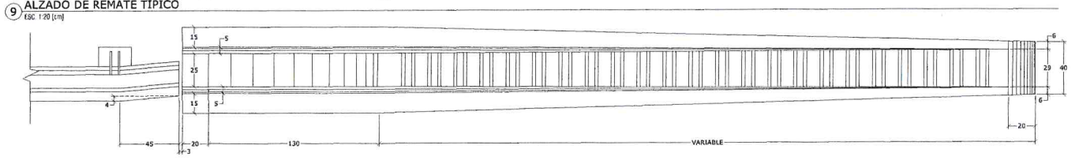

10 PLANTA DE REMATE TÍPICO
ESC. 1:20 [cm]

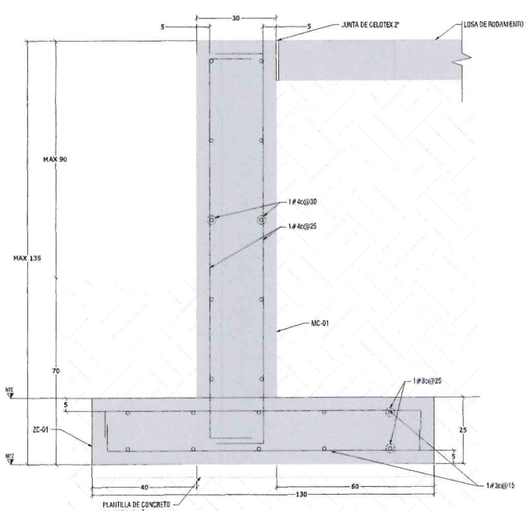

11 MC-1
ESC. 1:10 [cm]
f'c=350 kg/cm²
NOTA: PARA MUROS DE h MAX 35cm SE PODRÁ ANCLAR EN LA ROSA DE RODAMIENTO (VER SECCIÓN B Y C DEL DETALLE 10 DETALLE DE REMATE TÍPICO)

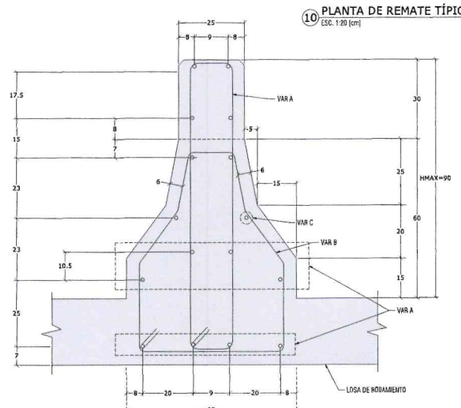

B SECCIÓN
ESC 1:10 [cm]

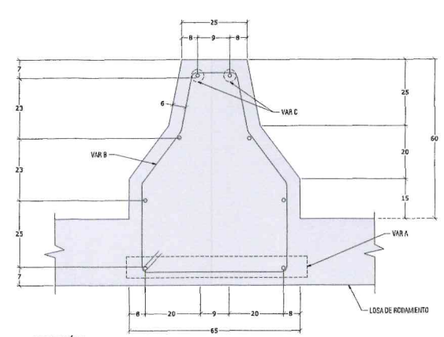

C SECCIÓN
ESC 1:10 [cm]

NOMENCLATURA DE VARILLAS

No. DE VARILLA — SEPARACIÓN DE VARILLAS
6c@15
CORRUGADO

ALBA
PLANOS APROBADOS
PARA SU CONSTRUCCIÓN

ESTOS PLANOS SON DE INGENIERÍA BÁSICA, NO DEBERÁN TOMARSE PARA REALIZAR TRAZO EN OBRA, LAS COTAS Y NIVELES DEBERÁN CORROBORARSE CON EL PROYECTO ARQUITECTÓNICO Y NOTIFICAR A ESTE DESPACHO EN CASO DE DIFERENCIAS.
EN CASO DE DISCREPANCIA ENTRE LAS COTAS Y MEDIDAS TOMADAS A ESCALA SIEMPRE REGIRÁN LAS PRIMERAS.

0 1.0 3.0 7.5
0.5 2.5 1:100

Gobierno de Zapopan
Ciudad de los niños y niñas
Obras Públicas e Infraestructura
Gestión Integral de la Ciudad

Macrolocalización:

Microlocalización:

Alcances Generales:

Simbología:

Diseñador/ Designer:
Ing. Sergio Jaspersen Martínez

Revisor/ Reviewer:
M.I. José Hernández Naranjo

Autorizó/ Authorized by:
M.I. Federico Alba González

Notas:

Nombre del proyecto:
Diagnostico, diseños y Proyecto Ejecutivo del Nodo Vial en Av. Patria y Av. Universidad, Municipio de Zapopan, Jalisco.

Contenido del plano:
REMATES TIPO Y PARAPETO SECCIONES Y DETALLES

No. Contrato:
DOPI-MUN-RM-IM-LP-071-2024

Empresa:
Arq. Miguel Eduardo Enríquez Corona
Representante técnico
Metro Arquitectura

Jefe de Obra:
Ing. Salvador Hernández Pacheco

Ubicación:
Avenida Patria y Avenida Universidad
Col. Santa Isabel - Jardines Universidad
Zapopan, Jalisco

Fecha: Octubre 2024
Escala: Indicada
Cotas: Metros
Clave:
E-27