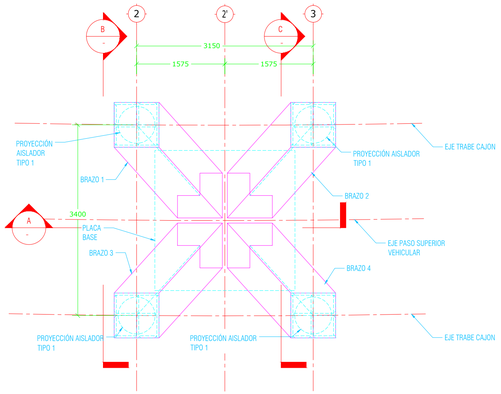


1 PLANTA DE APOYO EJE 2' (0+479.34)
1:50 [mm]

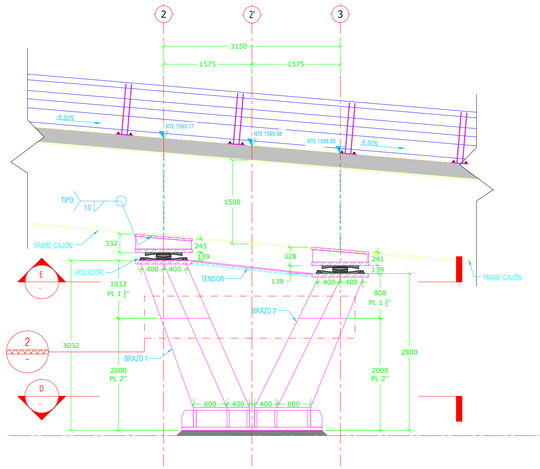


A SECCIÓN
1:50 [mm]

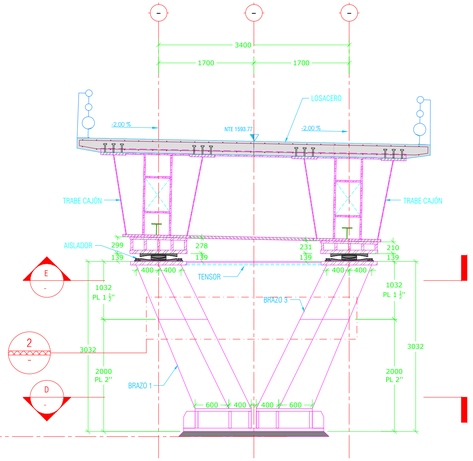


B SECCIÓN
1:50 [mm]

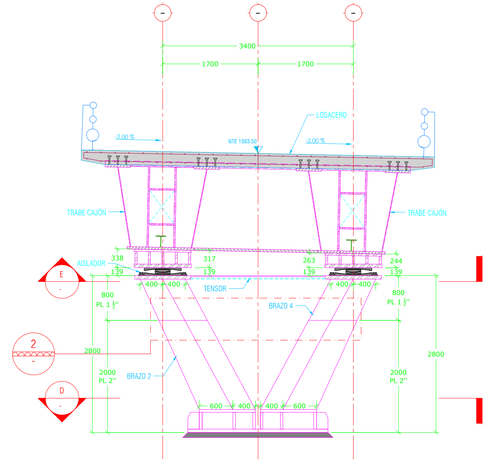


C SECCIÓN
1:50 [mm]

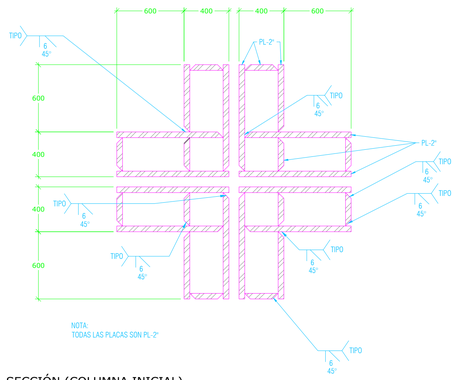


NOTA:
TODAS LAS PLACAS SON PL-2"

D SECCIÓN (COLUMNA INICIAL)
1:25 [mm]

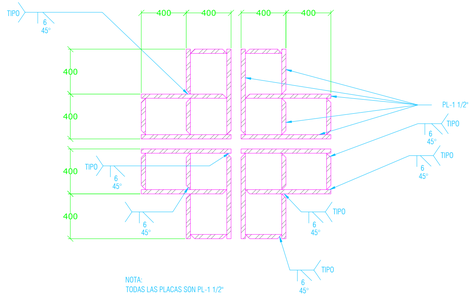


NOTA:
TODAS LAS PLACAS SON PL-1 1/2"

E SECCIÓN (COLUMNA FINAL)
1:25 [mm]

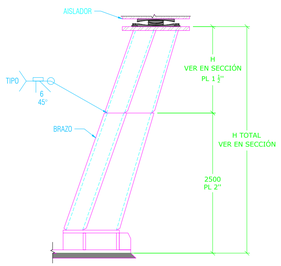


2 CONEXIÓN EN CAMBIO DE PLACA
1:50 [mm]

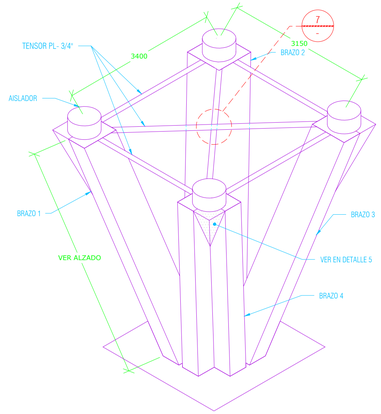


3 VISTA ESQUEMÁTICA APOYO TIPO 1
1:50 [mm]

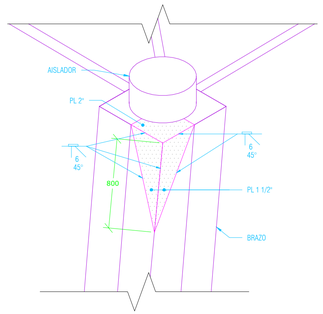


5 DETALLE DE CONEXIÓN EN ESQUINA
ESC. S/E [cm]

NOTA:
SE DEBERÁ MANTENER UNA SOLA PENDIENTE ENTRE BRAZOS , PARA EVITAR COLISIÓN EN LOS TENSORES SUPERIORES.

NOTA:
DAR MANTENIMIENTO E INSPECCIÓN A LA PINTURA ANTICORROSIVA APLICADA CADA 8 MESES (SOLAMENTE EN ESTE APOYO)

NOTA:
LOS NIVELES DE COLUMNAS SE OBTUVIERON DE ACUERDO A PLANOS DE TRAZO VIAL DE LA EMPRESA METROARQUITECTURA. SE DEBERÁ CONFIRMAR LA ALTURA DE CADA UNO DE LOS BRAZOS DE COLUMNA CON TRAZO VIAL.

NOTA:
LAS MEDIDAS MOSTRADAS EN ESTOS APOYOS, SON CONSIDERADAS COMO ALTURAS Y ÁNGULOS LÍMITE. LAS COTAS REALES SE DEBERÁN OBTENER DE UN PLANO DE DESPIECE DE TALLER Y VERIFICAR PUNTO POR PUNTO CONTRA PROYECTO ARQUITECTÓNICO Y PROYECTO GEOMÉTRICO, PARA GARANTIZAR LOS GALIBOS DEL PROYECTO, LAS PENDIENTES Y SOBREELEVACIONES

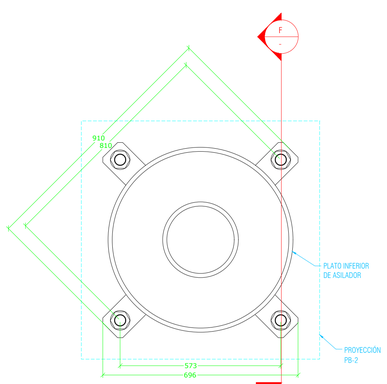


- PLANTA
1:10 [mm]

NOTA:
VER DETALLES DE UNIÓN DE PB CON ASILADOR EN PLANO E-41

4 DETALLE DE AISLADOR TIPO 1
1:10 [mm]

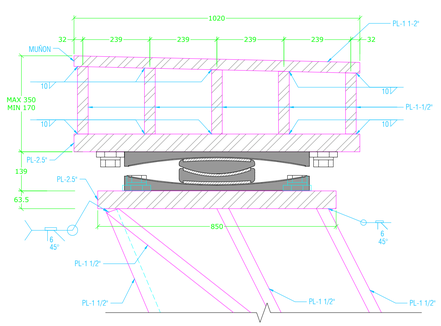


F SECCIÓN
1:10 [mm]

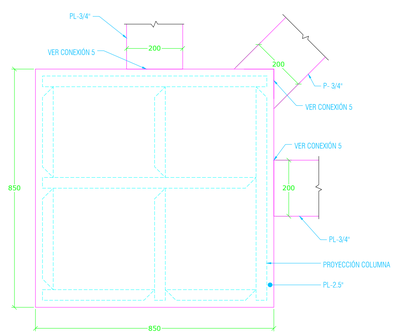


6 DETALLE DE UNIÓN TENSOR A COLUMNA
1:10 [mm]

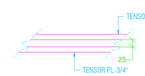


7 SEPARACIÓN ENTRE TENSORES
1:10 [mm]

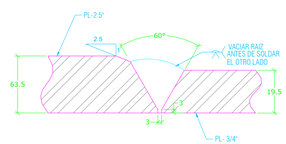


5 DETALLE DE CONEXIÓN DE TENSOR
S/E [mm]

**ALBA**
PROYECTO ESTRUCTURAL
PLANOS APROBADOS
**PARA SU CONSTRUCCIÓN**

ESTOS PLANOS SON DE INGENIERÍA BÁSICA, NO DEBERÁN TOMARSE PARA REALIZAR TRAZO EN OBRA, LAS COTAS Y NIVELES DEBERÁN CORROBORARSE CON EL PROYECTO ARQUITECTÓNICO Y NOTIFICAR A ESTE DESPACHO EN CASO DE DIFERENCIAS.
EN CASO DE DISCREPANCIA ENTRE LAS COTAS Y MEDIDAS TOMADAS A ESCALA SIEMPRE REGIRÁN LAS PRIMERAS.

## TABLA ABREVIATURAS

| ABREVIATURA | DESCRIPCIÓN |
|---|---|
| C | COLUMNA CONCRETO |
| TR-CA | TRABE CABEZAL |
| DA | DADO |
| DET | DETALLE CONSTRUCTIVO |
| E | ESTRIBO |
| P | CAPA |
| LM | LOSA MACIZA |
| MCN | MURO DE CONTENCIÓN |
| NC | NACE COLUMNA |
| NAF | NIVEL DE AGUAS FREÁTICAS |
| NAP | NIVEL DE ANCLAJE DE PILA |
| NDCA | NIVEL DE DESPLANTE DE CABEZAL |
| NDD | NIVEL DE DESPLANTE DE DADO |
| NDDP | NIVEL DE DESCABECE DE PILA |
| NDP | NIVEL DE DESPLANTE DE PILA |
| NDZ | NIVEL DE DESPLANTE DE ZAPATA |
| NPT | NIVEL DE PISO TERMINADO |
| NTD | NIVEL TOPE DE DADO |
| NTE | NIVEL TOPE DE ESTRUCTURA |
| NTP | NIVEL TOPE DE PILA |
| NSL | NIVEL SUPERIOR DE LOSA |
| NTN | NIVEL DE TERRENO NATURAL |
| NIL | NIVEL INFERIOR DE LOSA |
| NTN | NIVEL DE TERRENO NATURAL |
| R | RECUBRIMIENTO |
| TR | TRABE DE CONCRETO |
| Z | ZAPATA |
| P | PILA |
| ZN | ZUNCHO |
| D | DIAFRAGMA |
| DI | DIAGONAL |
| MO | MONTANTE |
| TC | TRABE CAJÓN |
| AS | AISLADOR SÍSMICO |
| AT | ATIESADOR |
| T | ATIESADOR LONGITUDINAL |
| PL | PLACA |
| PB | PLACA BASE |
| NE | NEOPRENO |

## SIMBOLOGÍA

| | |
|---|---|
| | PL ACERO |
| | CONTINUIDAD VERTICAL Y HORIZONTAL EN ELEMENTOS |
| | HUECO Y DÚCTOS |
| | INDICA NIVEL |
| | SECCIÓN |
| | ELEMENTOS DE CONCRETO |
| | NIVEL DE PISO TERMINADO |
| | CONTRAFLECHA |
| NUMERO / PLANO EN QUE APARECE | LLAMADO DE DETALLES |
| | SUELO |
| | PLANTILLA DE CONCRETO |
| | COLUMNA / CASTILLO |

1:100

Gobierno de Zapopan
Ciudad de las niñas y niños
Obras Públicas e Infraestructura
Gestión Integral de la Ciudad

Macrolocalización:

Microlocalización:

Alcances Generales:

Simbología:

**Notas:**

**Los alcances de la etapa 04, corresponden a la estructura metálica del puente, desde la placa base hasta los parapetos.**

**Cualquier duda se debe corroborar en catálogo en coordinación con la supervisión de obra.**

Estructural

Nombre del proyecto:
**Construcción del nodo vial en av. Patria y av. Universidad, etapa 04, municipio de Zapopan, Jalisco**

Contenido del plano:
**PLANTA, SECCIONES Y DETALLES DE COLUMNAS EJE 2' (0+479.34)**

No. Contrato:
**DOPI-MUN-RM-IM-LP-060-2025**

Director de Obras Públicas e Infraestructura:
**Ing. Ismael Jauregui Castañeda**

Jefe de la Unidad de Estudios y Proyectos:
**Arq. Edwin Aguiar Escatel**

Jefe de área:
**Arq. Norberto Esau Romero Joya**

Supervisor del Proyecto:
**Ing. Salvador Hernández Pacheco**

Empresa:
METROARQUITECTURA

**Arq. Miguel Eduardo Echauri Corona**
**Representante técnico**
**Metro Arquitectura**

Ubicación:
**Avenida Patria y Avenida Universidad**
**Col. Santa Isabel - Jardines Universidad**
**Zapopan, Jalisco**

Fecha: **Enero 2025**
Escala: **Indicada**
Cotas: **Metros**

Clave:
**E-35**