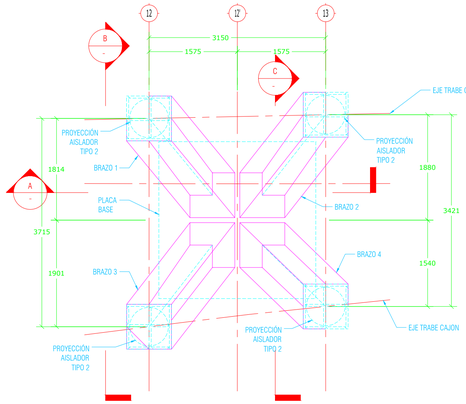

1 PLANTA DE APOYO EJE 12' (0+254.34)
1:50 [mm]

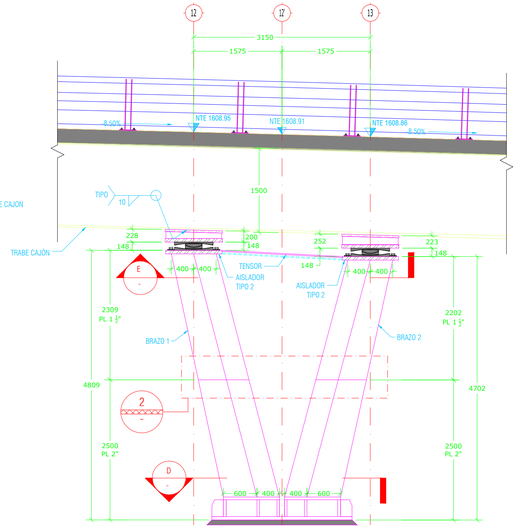

A SECCIÓN
1:50 [mm]

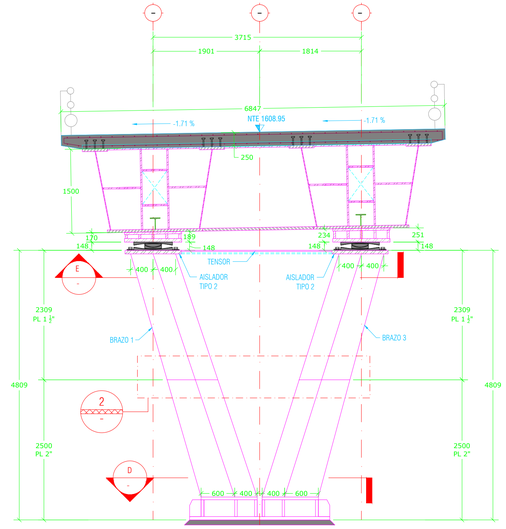

B SECCIÓN
1:50 [mm]

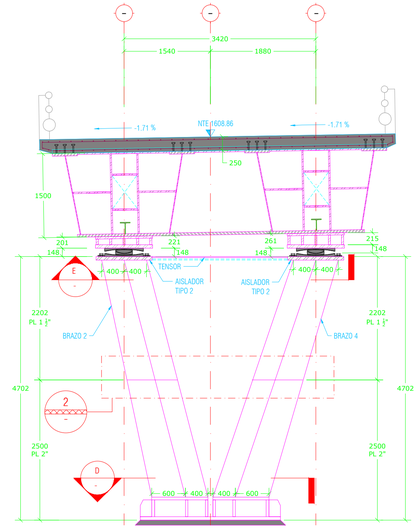

C SECCIÓN
1:50 [mm]

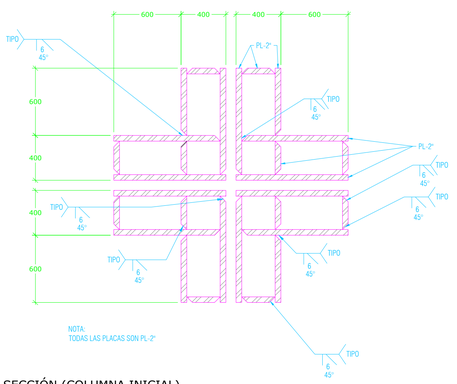

D SECCIÓN (COLUMNA INICIAL)
1:25 [mm]

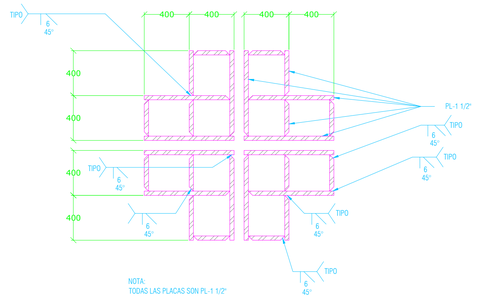

E SECCIÓN (COLUMNA FINAL)
1:25 [mm]

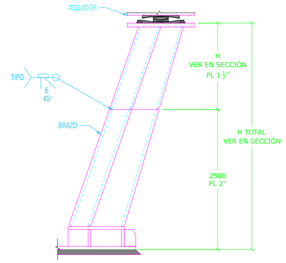

2 CONEXIÓN EN CAMBIO DE PLACA
1:50 [mm]

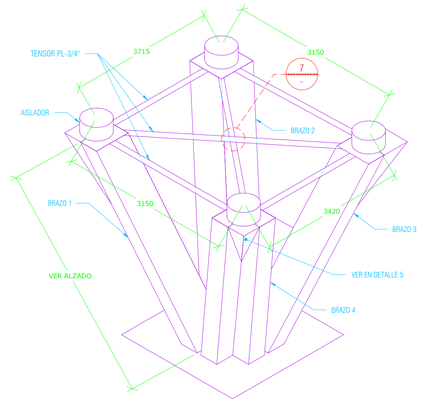

3 VISTA ESQUEMÁTICA APOYO TIPO 3
ESC. 1:50 [cm]

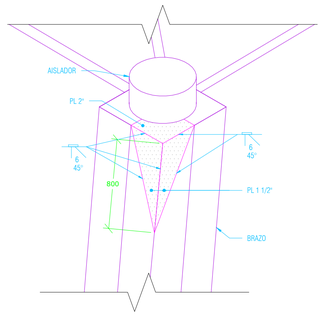

5 DETALLE DE CONEXIÓN EN ESQUINA
ESC. S/E [cm]

NOTA:
LAS DIMENSIONES DE AT-2 CORRESPONDEN AL APOYO DEL EJE 16. DEBERÁN REVISARSE EN TALLER SUS DIMENSIONES CORRESPONDIENTES A CADA APOYO

NOTA:
LAS MEDIDAS MOSTRADAS EN ESTOS APOYOS, SON CONSIDERADAS COMO ALTURAS Y ÁNGULOS LÍMITE, LAS COTAS REALES SE DEBERÁN OBTENER DE UN PLANO DE DESPIECE DE TALLER Y VERIFICAR PUNTO POR PUNTO CONTRA PROYECTO ARQUITECTÓNICO Y PROYECTO GEOMÉTRICO, PARA GARANTIZAR LOS GALIBOS DEL PROYECTO. LAS PENDIENTES Y SOBREELEVACIONES

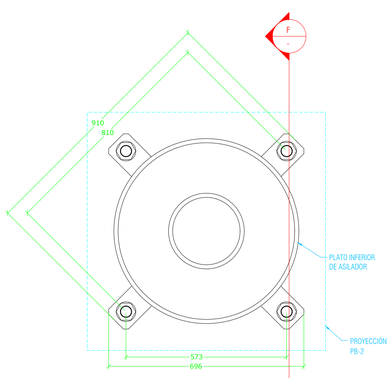

- PLANTA
1:10 [mm]

NOTA:
VER DETALLES DE UNIÓN DE PB CON ASILADOR EN PLANO E-41

4 DETALLE DE AISLADOR TIPO 2
ESC. 1:10 [mm]

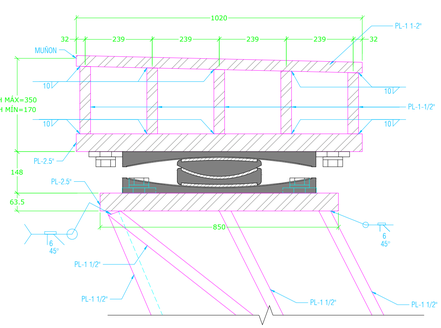

F SECCIÓN
1:10 [mm]

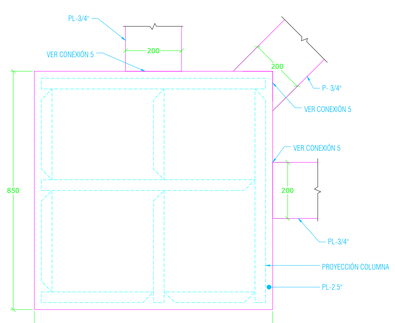

6 DETALLE DE UNIÓN TENSOR A COLUMNA
1:10 [mm]

7 SEPARACIÓN ENTRE TENSORES
1:10 [mm]

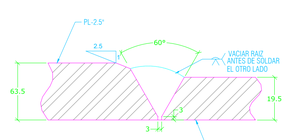

5 DETALLE DE CONEXIÓN DE TENSOR
S/E [mm]

ALBA
PLANOS APROBADOS
PARA SU CONSTRUCCIÓN

ESTOS PLANOS SON DE INGENIERÍA BÁSICA, NO DEBERÁN TOMARSE PARA REALIZAR TRAZO EN OBRA, LAS COTAS Y NIVELES DEBERÁN CORROBORARSE CON EL PROYECTO ARQUITECTÓNICO Y NOTIFICAR A ESTE DESPACHO EN CASO DE DIFERENCIAS.
EN CASO DE DISCREPANCIA ENTRE LAS COTAS Y MEDIDAS TOMADAS A ESCALA SIEMPRE REGIRÁN LAS PRIMERAS.

TABLA ABREVIATURAS

ABREVIATURA	DESCRIPCIÓN
C	COLUMNA CONCRETO
TR-CA	TRABE CABEZAL
DA	DADO
DET	DETALLE CONSTRUCTIVO
E	ESTRIBO
9"	GRAPA
L	LOSA MACIZA
MCN	MURO DE CONTENCIÓN
NC	NUDE COLUMNA
NAF	NIVEL DE AGUAS FREÁTICAS
NAP	NIVEL DE ARMADO DE PILA
NDCA	NIVEL DE DESPLANTE DE CABEZAL
NDD	NIVEL DE DESPLANTE DE DADO
NDDP	NIVEL DE DESCABECE DE PILA
NDP	NIVEL DE DESPLANTE DE PILA
NDZ	NIVEL DE DESPLANTE DE ZAPATA
NPT	NIVEL DE PISO TERMINADO
NTD	NIVEL TOPE DE DADO
NTE	NIVEL TOPE DE ESTRUCTURA
NTP	NIVEL TOPE DE PILA
NSL	NIVEL SUPERIOR DE LOSA
NTN	NIVEL DE TERRENO NATURAL
NIL	NIVEL INFERIOR DE LOSA
NTN	NIVEL DE TERRENO NATURAL
	RECUBRIMIENTO
TR	TRABE DE CONCRETO
Z	ZAPATA
P	PILA
ZN	ZUNCHO
D	DIAFRAGMA
DI	DIAGONAL
MO	MONTANTE
TC	TRABE CAJÓN
AS	AISLADOR SÍSMICO
AT	ATIESADOR
T	ATIESADOR LONGITUDINAL
PL	PLACA
PB	PLACA BASE
NE	NEOPRENO

SIMBOLOGÍA

	PL ACERO
	CONTINUIDAD VERTICAL Y HORIZONTAL EN ELEMENTOS
	HUECO Y DÚCTOS
	INDICA NIVEL
	SECCIÓN
	ELEMENTOS DE CONCRETO
	NIVEL DE PISO TERMINADO
	CONTRAFLECHA
	LLAMADO DE DETALLES
	SUELO
	PLANTILLA DE CONCRETO
	COLUMNA / CASTILLO

0 1.0 5.0
0.5 2.5 7.5
1:100

Gobierno de Zapopan
Ciudad de las niñas y niños
Obras Públicas e Infraestructura
Gestión Integral de la Ciudad

Macrolocalización:

Microlocalización:

Alcances Generales:

Simbología:

Notas:

Los alcances de la etapa 04, corresponden a la estructura metálica del puente, desde la placa base hasta los parapetos.

Cualquier duda se debe corroborar en catálogo en coordinación con la supervisión de obra.

Estructural

Nombre del proyecto:

Construcción del nodo vial en av. Patria y av. Universidad, etapa 04, municipio de Zapopan, Jalisco

Contenido del plano:

PLANTA, SECCIONES Y DETALLES DE COLUMNAS EJE 12' (0+254.34)

No. Contrato:

DOPI-MUN-RM-IM-LP-060-2025

Director de Obras Públicas e Infraestructura:

Ing. Ismael Jauregui Castañeda

Jefe de la Unidad de Estudios y Proyectos:

Arq. Edwin Aguiar Escatel

Jefe de área:

Arq. Norberto Esau Romero Joya

Supervisor del Proyecto:

Ing. Salvador Hernández Pacheco

Empresa:

METROARQUITECTURA

Arq. Miguel Eduardo Echauri Corona
Representante técnico
Metro Arquitectura

Ubicación:

Avenida Patria y Avenida Universidad
Col. Santa Isgbél - Jardines Universidad
Zapopan, Jalisco

N

Fecha: Enero 2025
Escala: Indicada
Cotas: Metros

Clave:

E-40