01 Calz. de las Palmas
URB_AP.01 Esc. 1:1600

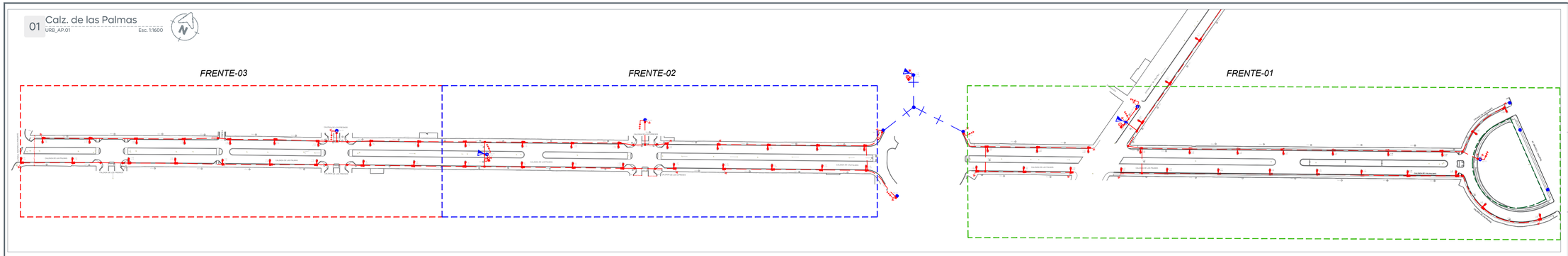

02 Planta eléctrico Calzada Las Palmas
URB_AP.01 Escala 1:450

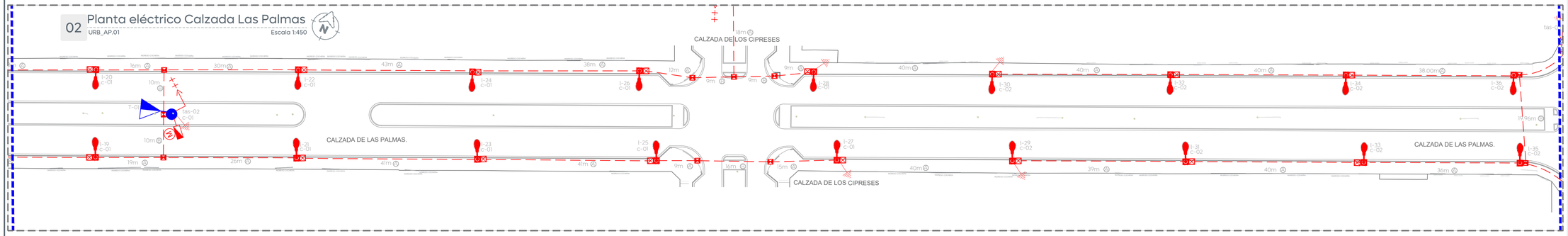

04 Cuadro de cargas
URB_AP.01 Escala S/E

Cuadro de cargas

Cto.	Descripción	72 W	100 W exis.	72 W exis.	kW	Voltaje (V)	Fases	Corriente (I)	Conductor fase	Material	Sección mm2	Conductor T.F (AWG)	Protección (A)	Fases A	Fases B
C-01	Iluminación general	28	10	---	3.016	240	2	12.56	4	AL	21.2	4 AL	3X30	3.016	3.016
C-02	Iluminación general	08	08	06	1.808	240	2	7.53	4	AL	21.2	4 AL	3X30	1.808	1.808

08 Cédula de cableado
URB_AP.01 Escala S/E

Cédula de cableado y ductos

Clave	Descripción
Ⓐ	Cable de aluminio aislamiento XLP-600 tipo 2+1 calibre 2x4 AWG (F) + 1X4 (TF) en tubo PAD RD de 53 mm Ø.
Ⓑ	Cable de aluminio aislamiento XLP-600 tipo 2+1 calibre 2x4 AWG (F) + 1X4 (TF) en tubo PAD RD de 53 mm Ø, más un ducto de reserva de 53 mm Ø en cruce de calle.
Ⓒ	Cable de aluminio XHHW-2, 600 V, monopolar, 2F calibre 6 +1 TF calibre 6 AWG, cableado de registro a luminaria por el interior del poste.

09 Luminaire schedule
URB_AP.01 Escala S/E

Luminaire schedule

	Symbol	Qty	Manufacturer	Catalog	Description	
	A	25	Philips Lumec	RFS-72W32LED4K-G2-R2M	RoadFocus LED Cobra Head - Small (RFS) 32 LED's, 4000K CCT, TYPE R2M OPTIC	

06 Diagrama unifilar
URB_AP.01 Escala S/E

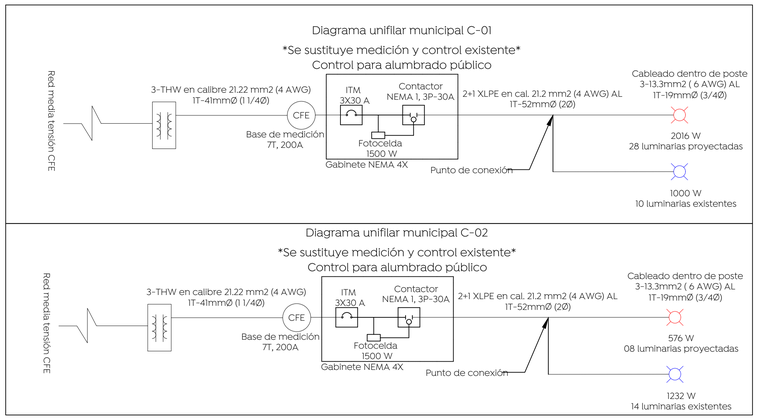

06 Statistics
URB_AP.01 Escala S/E

Statistics

Description	Symbol	Avg	Max	Min	Max/Min	Avg/ Min
Calzada Las Palmas 01	+	17.5 lux	35.2 lux	5.3 lux	6.6:1	3.3:1

10 Statistics
URB_AP.01 Escala S/E

Statistics

Description	Symbol	Avg	Max	Min	Max/Min	Avg/ Min
Calzada las palmas F2	+	17.6 lux	26.8 lux	4.7 lux	5.7:1	3.7:1
Glorieta	+	13.6 lux	25.0 lux	5.4 lux	4.6:1	2.5:1

11 Power density statistics
URB_AP.01 Escala S/E

Power Statistics

Description	Luminaires #	Total Watts	Area	Density
Calzada las palmas F2	21	1533W	7592.91m2	0.20W/m2
Glorieta	4	292W	1237.3m2	0.24W/m2

07 Power density statistics
URB_AP.01 Escala S/E

Power Statistics

Description	Luminaires #	Total Watts	Area	Density
Calzada las palmas 01	36	2628W	13398.56m2	0.20W/m2

09 Estudio fotométrico
URB_AP.01 Esc. 1:450

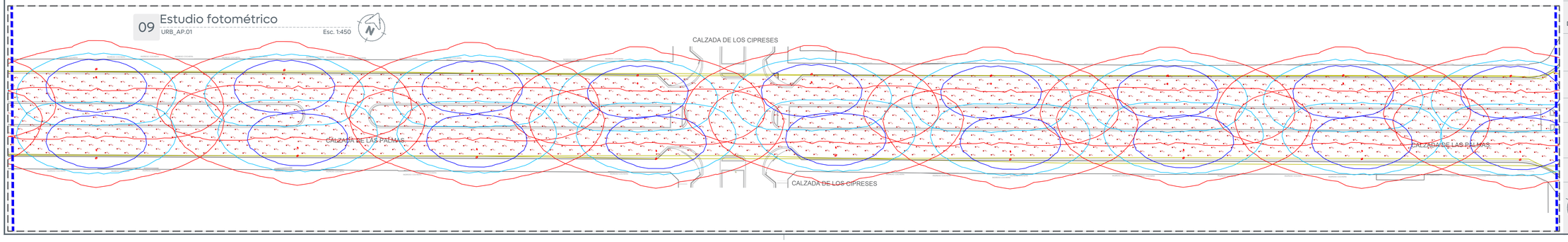

Gobierno de Zapopan

Ciudad de las niñas y niños

Obras Públicas e Infraestructura
Gestión Integral de la Ciudad

Macrolocalización:

Microlocalización:

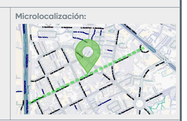

Simbología:
Simbología

Símbolo	Descripción
(X)	Poste de concreto reforzado de CFE existente (x): Número consecutivo de poste indicado
E (X) (Y) KVA (Z) F	Transformador tipo poste de alumbrado existente: (E) No. de transformador (Y) Capacidad en KVA (Z) No. de fases
	Línea subterránea de alumbrado conductor aluminio aislamiento XLP-600v, 2C/1N, calibre y diámetro de tubería indicado en cédula de cableado.
(tas-X)	Transición aéreo-subterránea en baja tensión, para alumbrado. (x): Número consecutivo de transición indicado
	Luminaria vial, opera módulo Integrado LED 72W, 120-277 VCA, 4000 K con shorting cap. Marca Philips, sobreponer en poste cónico circular de 9.0 m de altura + brazo de 1.80 con elevación de 0.72 m. RFS-72W32LED4K-G2-R2M
	Registro prefabricado de concreto de 40x60x80 cm, marco y contramarco de fierro ángulo galvanizado por inmersión en caliente en cruce de calle.
	Registro prefabricado de concreto de 40x40x60 cm, marco y contramarco de fierro ángulo galvanizado por inmersión en caliente.
	Sistema de tierra física compuesto por varilla para tierra de 16x3050 mm protocolizada, soldadura fundente #80 y cable ASCT No. 9.
M (CA-X)	Medición y control para alumbrado integrado por gabinete Nema 4X de 40X30X20 cm, interruptor termomagnético en caja moldeada de 3 polos 30 A, contactor electromagnético 3 polos, sin gabinete, tamaño Nema 1, 30 A clase 8502, 600v, bobina a 220v. Deberá cumplir todas las especificaciones indicadas por el departamento de alumbrado público. (X): Número consecutivo de poste indicado.
	Luminaria de alumbrado existente.
	Línea aérea existente de alumbrado

Se considera medición y control de proyección "calle Calz. Las Palmas F02", dependiendo cual obra se ejecute primero se considerará la instalación de medición y control.

La Dirección de Alumbrado Público del Municipio de Zapopan revisó y da visto bueno al presente proyecto de alumbrado público con vigencia de un año a partir del _____ de _____ del 20___

Revisó

Revisó proyecto

Validó

Validó área técnica

Vo. Bo.

Vo. Bo. Dirección de Alumbrado Público de Zapopan

Nombre del proyecto:
Pavimentación de la calle Calzada de las Palmas, frente 02, incluye: modernización de redes básicas de alcantarillado, conducción y distribución, infraestructura urbana y obras complementarias, colonia Ciudad Granja, municipio de Zapopan, Jalisco.

Contenido del plano:
Proyecto eléctrico de alumbrado público

No. Contrato:
DOPI-MUN-RM-PAV-LP-085-2025

Director de Obras Públicas e Infraestructura:
Ing. Ismael Jáuregui Castañeda

Jefe de la Unidad de Estudios y Proyectos:
Arq. Edwin Aguiar Escatel

Jefe de área:
Ing. Adhad Yigael Gurrola Soto

Supervisor del proyecto:
Ing. Vanessa Guadalupe Martínez López

Empresa:
SAMURA CONSTRUCTORA

Representante técnico:
Ing. Noe Neftalí Ramírez Juárez
CONSTRUCTORA SAMURA S.A. DE C.V.

Ubicación:
Calz. de la Palmas, colonia Ciudad Granja
Municipio de Zapopan, Jalisco.

Fecha: Febrero 2025
Escala: Indicada
Cotas: Metros

Clave:
URB_AP.01F.2

Infraestructura