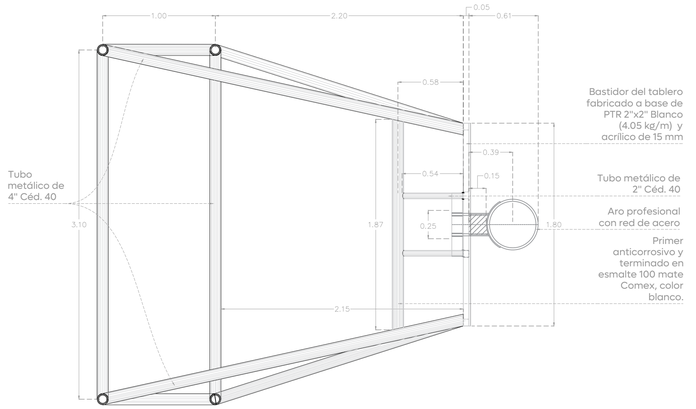


Planta estructural
**Portería, tablero y aro.**
Escala 1:25

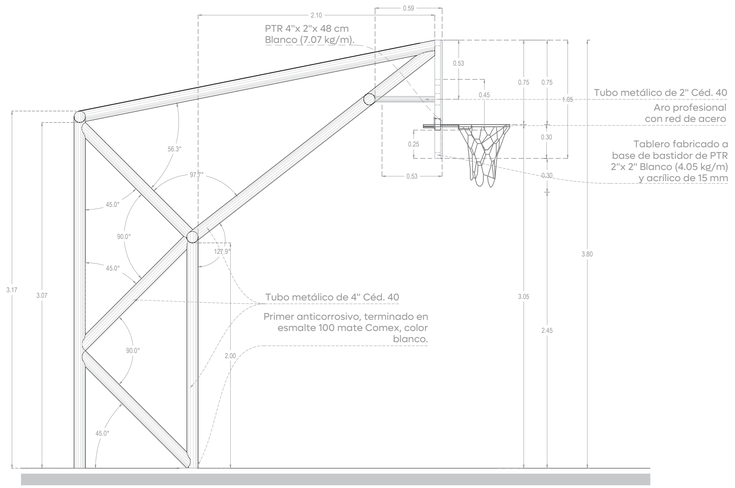


Alzado lateral
**Portería, tablero y aro.**
Escala 1:25

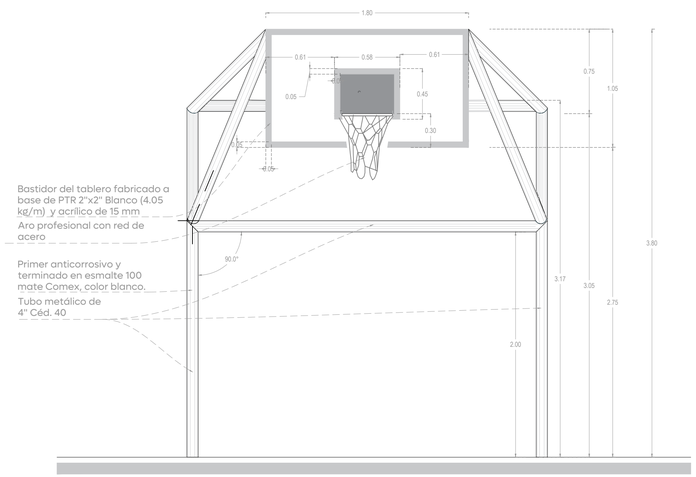


Alzado frontal
**Portería, tablero y aro.**
Escala 1:25

## 01 Portería
Cancha de usos multiples 1:75

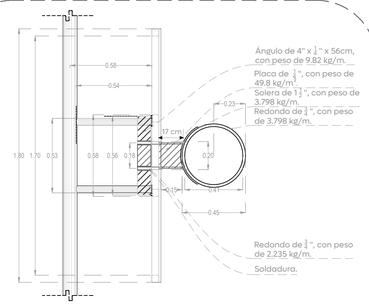


Planta de tablero
**Escala 1:20 Cotas (M)**

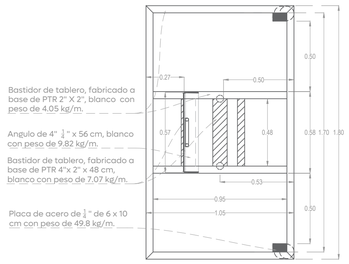


Planta de vista posterior de tablero
**Escala 1:20 Cotas (M)**

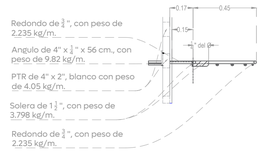


Sección transversal de aro
**Escala 1:20 Cotas (M)**

## 02 Detalles de tablero
Portería 1:20

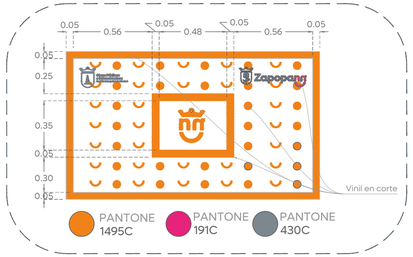


## 03 Gráfico de tablero
Portería 1:20

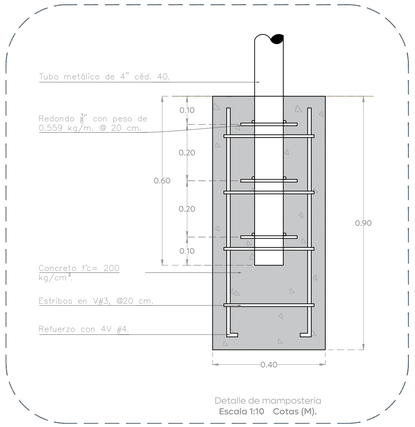


Detalle de mampostería
**Escala 1:10 Cotas (M).**

## 04 Anclaje de portería
Portería 1:10

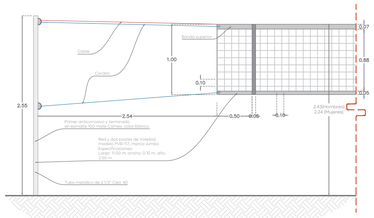

Detalle de red para voleibol
**Escala 1:40**

DC – 01.
f'c= 200 Kg/cm².

Detalle DC-01
**Escala 1:20**

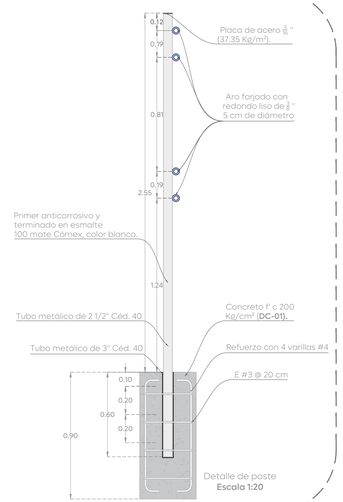


Detalle de poste
**Escala 1:20**

## 05 Detalle postes voleibol
Portería Indicada

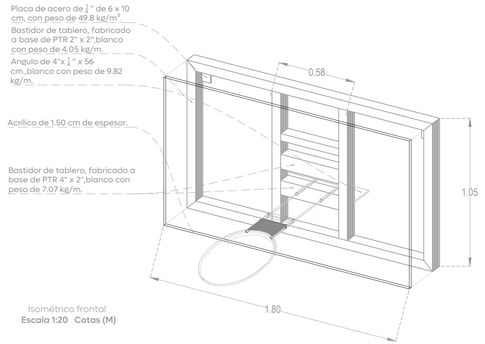


Isométrico frontal
**Escala 1:20 Cotas (M)**

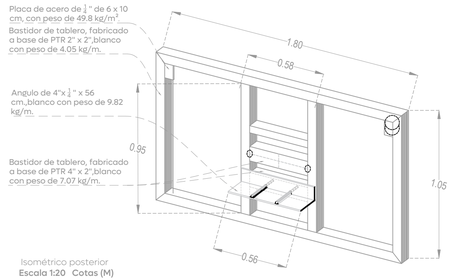


Isométrico posterior
**Escala 1:20 Cotas (M)**

## 06 Isométrico estructural de tablero
Portería 1:20

Gobierno de Zapopan
Ciudad de las niñas y niños
Obras Públicas e Infraestructura
Gestión Integral de la Ciudad

Macrolocalización:

Microlocalización:

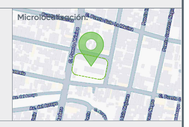

Alcances Generales:

Notas:

Escuelas con Estrella

Nombre del proyecto:
Estructura con lonaria, rehabilitación de cancha de usos múltiples/patio cívico, accesibilidad universal y obras complementarias en la Primaria Vicente Guerrero (T/M), clave 14DPR3312W, Primaria Sor Juana Inés de la Cruz (T/V), clave 14DPR3653T, calle Puerto México, colonia Miramar, municipio de Zapopan, Jalisco

Contenido del plano:
**Detalles - Cancha de usos múltiples**

No. Contrato:
**DOPI-MUN-RM-IE-LP-104-2025**

Director de Obras Públicas e Infraestructura:
**Ing. Ismael Jáuregui Castañeda**

Jefe de la Unidad de Estudios y Proyectos:
**Arq. Edwin Aguiar Escatel**

Jefe de área:
**Arq. Angela Jazmín Vargas Olmedo**

Responsable del proyecto:
**Arq. Karen Judith Labra Cazarez**

Ubicación:
**C. Puerto México Col. Miramar, Zapopan, Jalisco**

Fecha: **Mayo 2025**
Escala: **Indicada**
Clave:
Cotas: **Metros**

**EE-EP-VG-CAN-01**

\\nasobp.zapopan.gob.mx\Espacios Públicos\ADMINISTRACION 24-27\ESCUELAS CON ESTRELLA\2024\2-ESCUELA PRIMARIA VICENTE GUERRERO\PLANOS\2025\ARQUITECTONICO\DWG\02-EE-EP-VG-CAN.dwg