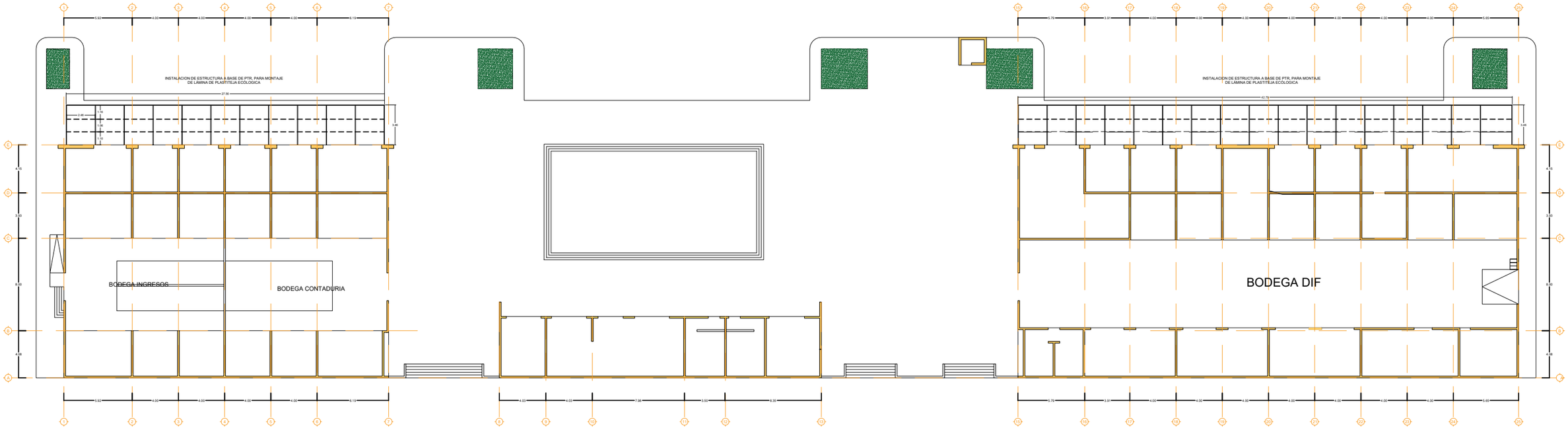

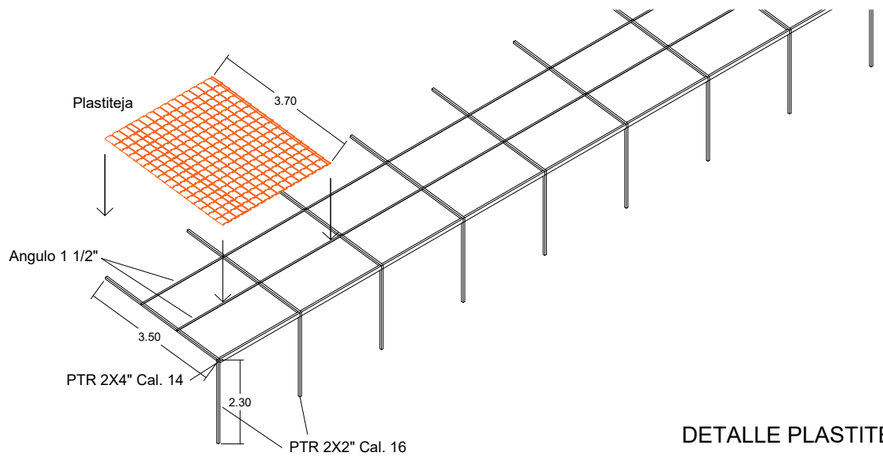

DETALLE PLASTITEJA

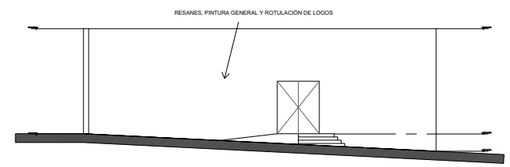

ALZADO (C. NATIVIDAD J. MACIAS)

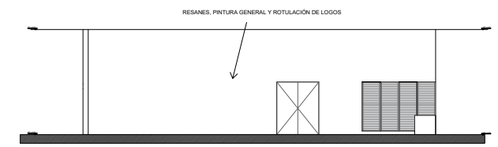

ALZADOS PLAZA CENTRAL - DIF

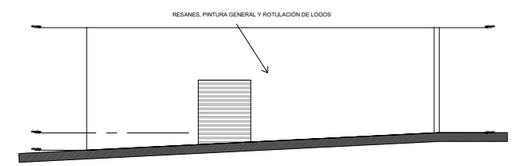

ALZADO (C. SANTIAGO GONZALEZ)

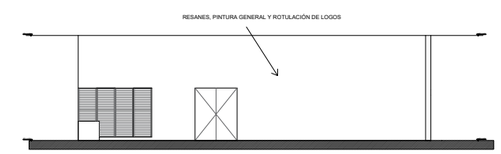

ALZADOS PLAZA CENTRAL

ALZADO FRONTAL (CALLE LUIS MANUEL ROJAS)

Zapopan

MACROLOCALIZACIÓN:

MICROLOCALIZACIÓN:

SIMBOLOGIA:

DIRECTOR DE CONSERVACIÓN DE INMUEBLES:
ING. JOSE ROBERTO VALDES FLORES

JEFE DE LA UNIDAD:
ING. FRANCISCO J. JACOBO ARREDONDO

SUPERVISOR DE OBRA:

RESPONSABLE DEL PROYECTO:
ARQ. ALEX EDUARDO OCHOA ACOSTA

DIBUJANTE PROYECTISTA:
ARQ. ALEX EDUARDO OCHOA ACOSTA

NO. DE CONTRATO:

NOMBRE DEL PROYECTO:
REMODELACION MERCADO OBREROS DE CANANEA

CONTENIDO DEL PLANO:
ALZADOS
PLANTA BAJA
PLASTITEJA

LOCALIDAD: ZAPOPAN

NORTE: N

ESCALA: 1_100

FECHA: OCTUBRE 2025

CLAVE PLANO:
ARQ-01